SVEA HOVRÄTT
Patent- och
marknadsöverdomstolen
Rotel 020109

DOM
2023-03-22
Stockholm

Mål nr
PMT 625-21

ÖVERKLAGAT AVGÖRANDE
Patent- och marknadsdomstolens dom 2020-12-11 i mål nr PMT 15833-18, se bilaga A

PARTER

Klagande
1. Creare Form AB, 556826-2058
Vävra 770
442 95 Hålta

2. A.C.M, 19520907-5026
Samma adress

3. K.M, 19520730-5151
Samma adress

Ombud för 1–3: Advokaterna H.S. och A.C.S.

Motpart
Jaguar Land Rover Limited
Abbey Road
Whitley Coventry CV3 4LF
Förenade kungariket

Ombud: Advokaterna H.A.O., U.N. och E.E.

SAKEN
Upphovsrättsintrång

Patent- och marknadsöverdomstolens domslut, se nästa sida.

Postadress	Besöksadress	Telefon	Telefax	Expeditionstid
Box 2290 103 17 Stockholm	Birger Jarls Torg 16	08-561 670 00 08-561 675 00 **E-post**: svea.hovratt@dom.se www.patentochmarknadsoverdomstolen.se		måndag – fredag 09:00–16:30

DOMSLUT

1. Patent- och marknadsöverdomstolen ändrar Patent- och marknadsdomstolens dom på så sätt att Patent- och marknadsöverdomstolen

a) ogillar Jaguar Land Rover Limiteds talan mot var och en av Creare Form AB, A.C.M och K.M,

b) befriar Creare Form AB, A.C.M och K.M från skyldigheten att solidariskt ersätta Jaguar Land Rover Limited för rättegångskostnader i Patent- och marknadsdomstolen samt

c) förpliktar Jaguar Land Rover Limited att ersätta Creare Form AB, A.C M.och K.M för rättegångskostnader där med 3 912 276 kr, varav 3 465 000 kr avser ombudsarvode, jämte ränta enligt 6 § räntelagen på det först nämnda beloppet från den 11 december 2020 till dess betalning sker.

2. Patent- och marknadsöverdomstolen förpliktar Jaguar Land Rover Limited att ersätta Creare Form AB, A.C M. och K.M för rättegångskostnader i Patent- och marknadsöverdomstolen med 5 271 432 kr, varav 4 950 000 kr avser ombudsarvode. Jaguar Land Rover Limited ska också betala ränta enligt 6 § räntelagen på det först nämnda beloppet från dagen för Patent- och marknadsöverdomstolens dom till dess betalning sker.

3. Med ändring av Patent- och marknadsdomstolens förordnande om sekretess i punkterna 6 och 7 beslutar Patent- och marknadsöverdomstolen att sekretess-bestämmelsen i 36 kap. 2 § offentlighets- och sekretesslagen ska fortsätta att vara tillämplig på uppgifterna i Patent- och marknadsdomstolens aktbilagor 175, 176 (s. 2 och 6), 366, 367 och 462 samt på de uppgifter i förhör med A.B. och N.H. som hänför sig till nämnda aktbilagor.

4. Patent- och marknadsöverdomstolen beslutar med stöd av 43 kap. 5 § andra stycket offentlighets- och sekretesslagen att sekretessbestämmelsen i 36 kap. 2 § samma lag ska fortsätta att vara tillämplig på uppgifter i aktbilagorna 254 och 255 som är hänförliga till de aktbilagor som anges i punkten 3, vilka lagts fram vid huvudförhandlingen i Patent- och marknadsöverdomstolen inom stängda dörrar.

Innehåll

YRKANDEN M.M. 5

PARTERNAS TALAN 5

UTREDNINGEN 5

DOMSKÄL 5

Utgångspunkter för prövningen och prövningsordning 5

Frågan om upphovsrättslagens tillämplighet i målet 6

Inledning 6

Skyddet för brukskonst i Sverige 7

Skyddet för brukskonst i Förenade kungariket 9

Patent- och marknadsöverdomstolens bedömning 10

Frågan om Jaguar C-Type utgör ett upphovsrättsligt skyddat verk i Sverige i dag 13

Rättsliga utgångspunkter 13

Patent- och marknadsöverdomstolens bedömning 14

Frågan om Jaguar innehar upphovsrätten i Sverige till Jaguar C-Type 17

Inledning 17

Rättsliga utgångspunkter 18

Patent- och marknadsöverdomstolens bedömning 18

De upphovsrättsligt relevanta förfogandena med verket 22

Exemplarframställning av verket i form av tillverkning av en replika 22

Tillgängliggörande av verket för allmänheten 25

Framställning av exemplar av verket i form av tillverkningsunderlag och sidobilder 26

Frågan om Creare Form AB medverkat till förfogandena med verket 26

Förberedelse till upphovsrättsintrång 27

Frågan om Jaguar samtyckt till förfogandena med Jaguar C-Type 28

Utgångspunkter för prövningen 28

Har Jaguar lämnat ett specifikt samtycke till åtgärderna med Jaguar C-Type? . 29

Har Jaguar generellt samtyckt till förfoganden med replikor av Jaguar C-Type? 29

Har exemplarframställning skett för privat bruk? 33

Sammanfattande slutsatser 34

Rättegångskostnader **35**
Utgångspunkter 35
Kostnaden i Patent- och marknadsdomstolen 36
Kostnaden i Patent- och marknadsöverdomstolen 36
Sekretess **38**
Överklagande **38**
HUR MAN ÖVERKLAGAR **39**

YRKANDEN M.M.

Creare Form AB samt A.C M. och K.M (gemensamt Creare m.fl.) har yrkat att Patent- och marknadsöverdomstolen, med ändring av Patent- och marknadsdomstolens dom, ska ogilla Jaguar Land Rover Limiteds (Jaguar) talan, befria Creare m.fl. från skyldigheten att ersätta Jaguars rättegångskostnader i Patent- och marknadsdomstolen samt förplikta Jaguar att ersätta Creare m.fl. för rättegångs-kostnader i Patent- och marknadsdomstolen.

Jaguar har motsatt sig att Patent- och marknadsdomstolens dom ändras.

Parterna har yrkat ersättning för sina rättegångskostnader i Patent- och marknadsöverdomstolen.

PARTERNAS TALAN

Parterna har åberopat samma omständigheter och utvecklat sin talan på i huvudsak samma sätt som i Patent- och marknadsdomstolen. Jaguar har i fråga om tidpunkten för intrångspåståendet förtydligat att exemplarframställningen av Jaguar C-Type i form av en replika skett under tiden januari 2015 – augusti 2018.

UTREDNINGEN

Parterna har lagt fram samma utredning som i Patent- och marknadsdomstolen. Därutöver har båda parter tillåtits att åberopa och lagt fram ny skriftlig bevisning i form av artiklar, nyhetsbrev, utdrag från webbsidor och en utställning samt handlingar om innehållet i lagstiftningen i Förenade kungariket (brittisk rätt).

DOMSKÄL

Utgångspunkter för prövningen och prövningsordning

Målet rör ett antal upphovsrättsliga frågeställningar i förhållande till en tävlingsbil benämnd Jaguar C-Type, vilken skapades i Förenade kungariket år 1951.

Jaguars talan går i korthet ut på att Jaguar C-Type åtnjuter upphovsrättsligt skydd i Sverige och Förenade kungariket, att rättigheterna tillkommer Jaguar och att Creare

m.fl. gjort intrång i rätten genom att dels framställa exemplar av Jaguar C-Type, dels tillgängliggöra verket för allmänheten i Sverige.

Creare m.fl. har bestritt att Jaguar C-Type åtnjuter upphovsrättsligt skydd i Sverige och bl.a. gjort gällande att Jaguar C-Type aldrig uppfyllt kriterierna för upphovsrättsligt skydd vare sig i Sverige eller Förenade kungariket och att skyddstiden i vart fall gått ut. Enligt Creare m.fl. gick skyddstiden i Sverige för ett alster som Jaguar C-Type, skapat år 1951, ut senast år 1980. För det fall domstolen skulle bedöma att Jaguar C-Type är upphovsrättsligt skyddad i dag, har Creare m.fl. bestritt att skyddet tillkommer Jaguar samt därutöver bestritt intrångspåståendena. Creare m.fl. har som grund för bestridandet bl.a. påstått att Jaguar samtyckt till de åtgärder de vidtagit med Jaguar C-Type och att bygget av en replika under alla förhållanden måste bedömas som en exemplarframställning för privat bruk.

Parterna är, med ett undantag, ense om att domstolen som utgångspunkt ska tillämpa lagen (1960:729) om upphovsrätt till litterära och konstnärliga verk, i fortsättningen upphovsrättslagen, på frågorna i målet (jfr även artikel 8 i Europaparlamentets och rådets förordning, EG, nr 864/2007 av den 11 juli 2007 om tillämplig lag för utomobligatoriska förpliktelser, Rom II). Att det i målet är fråga om skydd för ett alster som är skapat i Förenade kungariket före upphovsrättslagens tillkomst innebär emellertid att såväl övergångsbestämmelser till lagen som bestämmelser i internationella upphovsrättsförordningen (1994:193) blir relevanta för frågan om upphovsrättslagens bestämmelser överhuvudtaget kan tillämpas. En särskild fråga är om Förenade kungarikets utträde ur den Europeiska unionen (EU) får någon betydelse för frågan om upphovsrättslagens tillämplighet i målet. Patent- och marknadsöverdomstolen inleder med att ta ställning till förutsättningarna för att tillämpa upphovsrättslagens bestämmelser på ett alster från Förenade kungariket skapat år 1951.

Frågan om upphovsrättslagens tillämplighet i målet

Inledning

Upphovsrättslagen trädde i kraft år 1961 och tillämpas, som utgångspunkt, på verk av den som är svensk medborgare eller har sin vanliga vistelseort i Sverige.

Av 62 § upphovsrättslagen framgår att regeringen, under vissa angivna förutsättningar, får meddela föreskrifter om lagens tillämpning med avseende på andra länder. Det har regeringen gjort genom bestämmelser i internationella upphovsrättsförordningen (IURF). Av förordningen framgår bl.a. att en juridisk person från ett land som ingår i Europeiska ekonomiska samarbetsområdet (ett EES-land), vid tillämpningen av upphovsrättslagen, alltid ska behandlas som en svensk juridisk person (se 1 § andra stycket IURF). – Förenade kungariket har numera trätt ut ur EU och utgör inte längre ett EES-land.

Enligt 2 § IURF tillämpas upphovsrättslagens bestämmelser också på verk av den som är medborgare eller har sin vanliga vistelseort i ett land inom den internationella unionen för skydd av litterära och konstnärliga verk (Bernunionen). Både Sverige och Förenade kungariket är medlemmar i Bernunionen. Skyddet enligt svensk lag ska dock inte gälla när skyddstiden i verkets hemland har gått ut (se 3 § första stycket IURF).

Enligt 65 § upphovsrättslagen tillämpas lagen även på verk som tillkommit före ikraftträdandet. Eftersom åtskilliga lagändringar gjorts efter lagens tillkomst kan även övergångsbestämmelser till sådana bestämmelser som införts i lagen senare bli aktuella.

Skyddet för brukskonst i Sverige

Vid upphovsrättslagens ikraftträdande år 1961 skyddades som konstnärligt verk bl.a. alster av bildkonst, byggnadskonst, konsthantverk eller konstindustri. Skyddstiden för verk var då 50 år men för alster av konsthantverk eller konstindustri var den begränsad till tio år. Av en särskild övergångsbestämmelse i 65 § andra stycket upphovsrättslagen framgick emellertid att rätt till alster av konsthantverk eller konstindustri skulle, om rätten annars skulle upphöra vid utgången av något av åren 1960–1970, gälla intill utgången av år 1971.

Genom lagändringar i upphovsrättslagen som trädde i kraft den 1 oktober 1970 ersattes begreppen *konsthantverk och konstindustri* med begreppet *brukskonst.* Den tidigare övergångsbestämmelsen avseende alster av konsthantverk och konstindustri, som

tillkommit 1961, togs bort. I ikraftträdande- och övergångsbestämmelserna till ändringarna i upphovsrättslagen angavs i stället följande.

> Denna lag träder i kraft den 1 oktober 1970.
> I fråga om alster av konsthantverk eller konstindustri, som tillkommit före ikraftträdandet och då åtnjöt skydd enligt äldre bestämmelser, äger de nya bestämmelserna tillämpning, om alstret är att hänföra under brukskonst, och skall i annat fall upphovsrätten icke upphöra före utgången av september 1980.

Bakgrunden till övergångsbestämmelsen var att begreppet brukskonst inte var avsett att tillämpas på samtliga alster som tidigare hade skyddats som konsthantverk eller konstindustri, utan att kraven på individualitet och konstnärlig gestaltning i förhållande till vad som hittills gällt i praxis skulle skärpas. Det motiverades med att det generella mönsterskydd som samtidigt infördes gav förutsättningar för att upprätthålla ganska stränga krav på konstnärlighet för ett upphovsrättsligt skydd. Det noterades att tre alster som vid tidpunkten senast bedömts i praxis, nämligen en stol, en bokhylla och en spegel (se NJA 1958 s. 68, NJA 1962 s. 750 och NJA 1964 s. 532) i framtiden sannolikt inte skulle anses uppfylla kraven på konstnärlighet och individuell prägel och därmed komma i åtnjutande av den längre skyddstiden. (Se prop. 1969:168, s. 135.)

Den 1 januari 1996 genomfördes rådets direktiv 93/98/EEG av den 29 oktober 1993 om harmonisering av skyddstiden för upphovsrätt och vissa närstående rättigheter (i fortsättningen skyddstidsdirektivet) i svensk rätt. Skyddstiden för alla verk, även brukskonstverk, förlängdes då på så sätt att skyddstiden skulle gälla intill utgången av det sjuttionde året efter det år då upphovsmannen avled eller, i fråga om verk med flera upphovsmän, efter den sist avlidne upphovsmannens dödsår.

I samband med lagändringarna konstaterades att artikel 10.2 i skyddstidsdirektivet krävde att den förlängda skyddstiden skulle tillämpas på alla verk och prestationer som den 1 juli 1995 var skyddade i åtminstone en medlemsstat enligt den där gällande lagstiftningen. Skyddstiden skiljde sig åt i medlemsstaterna, vilket innebar att skyddstiden i vissa fall skulle behöva återupplivas. För svensk del valdes att generellt återuppliva skyddet för alla verk där en sjuttioårig skyddstid inte gått ut, trots att någon sådan skyldighet inte fanns för verk där skyddstiden redan gått ut den 1 juli 1995 (jfr EU-domstolens dom den 20 oktober 2016, Montis Design, C-169/15, EU:C:2016:790, punkt 37). Den sjuttioåriga skyddstiden skulle dock inte ges till verk som inte hade

någon EES-anknytning utan en skyddstidsjämförelse skulle då göras. I övergångsbestämmelserna föreskrevs alltså att de nya bestämmelserna skulle tillämpas även på verk som kommit till före ikraftträdandet. Det innebar, enligt regeringen, att den nya förlängda skyddstiden skulle tillämpas retroaktivt, om skyddstiden löpt ut enligt de tidigare gällande bestämmelserna. Tredje man skyddades genom att bestämmelserna inte skulle gälla åtgärder som vidtagits eller rättigheter som förvärvats före ikraftträdandet. (Se prop. 1994/95:151, s. 32 f.)

Skyddet för brukskonst i Förenade kungariket

År 1950/51, när Jaguar C-Type skapades, reglerades upphovsrätten i 1911 års ”Copyright Act”. Lagen var som huvudregel inte tillämplig på ”designs capable of being registered under the Patent and Designs Act 1907”. Undantag gjordes för formgivningar som inte användes eller var avsedda att användas för att reproduceras.

1911 års lag ersattes av 1956 års ”Copyright Act”, vilken i sin tur ersattes av ”Copyright, Designs and Patents Act 1988” (CDPA), som alltjämt är gällande.

Av ”section” 4 CDPA framgår att med ”artistic works” avses bl.a. ”a work of artistic craftmanship”.

I CDPA fanns fram till den 6 april 2017 ett undantag som begränsade skyddstiden för vissa konstnärliga verk som tillverkats industriellt till 25 år (”section” 52 CDPA). Vidare fanns en övergångsbestämmelse i ”schedule” 1 CDPA, som föreskrev att upphovsrättsligt skydd inte skulle gälla för ett konstnärligt verk som skapats före den 1 juni 1957 vilket vid tidpunkten för verkets tillkomst hade kunnat skyddas som en design och som användes eller var avsett att användas som underlag för industriell reproduktion.

Inom ramen för arbetet med att upphäva det undantag som begränsade skyddstiden genomfördes en konsultation med berörda kretsar. I konsultationen angavs att syftet med lagändringarna var att säkerställa lagstiftningens förenlighet med EU-rätten. Samtidigt förklarade sig regeringen i Förenade kungariket medveten om att verksamheter som handlade med replikor sannolikt skulle påverkas negativt av lagändringarna. Det framgick av konsultationen att avsikten var att återuppliva

upphovsrättsligt skydd i fall då skyddet gått ut (se ”Repeal of section 52 of the Copyright, Designs and Patents Act 1988: revised transitional arrangements and related legislative changes, Impact Assessment 23 mars 2016, i fortsättningen UKIPA, s. 4 och 7).

Konsultationen avsåg även en föreslagen ändring av bestämmelsen i ”Schedule” 1 CDPA, som hindrade skydd för vissa alster som tillkommit före den 1 juni 1957. Regeringen i Förenade kungariket konstaterade att EU-domstolens dom den 20 januari 2009, Sony Music, C-240/07, EU:C:2009:19, visserligen innebar att skyddstids-direktivet skulle tillämpas även på verk som inte skyddades i Förenade kungariket vid tidpunkten för skapandet men att det av rättssäkerhetsskäl var lämpligt att förtydliga lagstiftningen. Enligt regeringen kunde detta uppnås genom att undantaget från skydd för alster tillkomna före 1957 inte skulle gälla ett konstverk (”an artistic work”) som den 1 juli 1995 var skyddat i någon annan EES-stat (se UKIPA, s. 20 f.). En bestämmelse med detta innehåll trädde i kraft den 6 april 2017. Efter Förenade kungarikets utträde ur EU har ordet ”annan” tagits bort före EES-stat.

Patent- och marknadsöverdomstolens bedömning

Patent- och marknadsöverdomstolen tar först ställning till förutsättningarna för skydd för brukskonst i Sverige och till om ett eventuellt skydd för Jaguar C-Type här gått ut redan år 1980.

Enligt Patent- och marknadsöverdomstolen måste det anses som tveksamt om en tävlingsbil år 1970 skulle ha bedömts utgöra ett alster av brukskonst och därmed bli föremål för den längre skyddstiden som infördes då. En tolkning enbart utifrån de uttalanden som gjordes då (jfr prop. 1969:168) skulle därmed kunna leda till att ett eventuellt skydd inte återupplivats utan upphört år 1980.

Upphovsrätten är emellertid i stor utsträckning harmoniserad i dag och ska tolkas i ljuset av EU-rätten. EU-domstolen har uttalat att begreppet verk är ett självständigt unionsrättsligt begrepp som ska tolkas och tillämpas på ett enhetligt sätt (se t.ex. dom av den 16 juli 2009, Infopaq, C-5/08, EU:C:2009:465, punkterna 27 och 28 och dom den 12 september 2019, Cofemel, C-683/17, EU:C:2019:721, punkt 29).

Det sagda innebär att äldre övergångsbestämmelser också kan behöva tolkas i ljuset av EU-rätten och att uttalanden som gjordes när brukskonstbegreppet infördes kan ha blivit obsoleta.

Under alla förhållanden bedömer Patent- och marknadsöverdomstolen att de lagändringar och övergångsbestämmelser som infördes år 1996 med anledning av skyddstidsdirektivet medförde att skyddstiden för sådana verk vilka haft en ännu kortare skyddstid än den femtioåriga, t.ex. alster av konsthantverk och konstindustri vilka hade ett tioårigt skydd före 1970 års lagstiftning, kom att återupplivas och omfattas av skyddstidsförlängningen (jfr H.O. och J.R. Upphovsrättslagstiftningen, En kommentar, fjärde upplagan, s. 336).

Patent- och marknadsöverdomstolen bedömer alltså sammanfattningsvis att övergångsbestämmelserna till 1970 års lagändringar måste anses ha förlorat sin betydelse genom de övergångsbestämmelser som infördes med anledning av genomförandet av skyddstidsdirektivet. Det innebär att skyddstiden i Sverige för ett alster av brukskonst som skapats år 1951 gäller intill utgången av det sjuttionde året efter upphovsmannens död, oavsett om alstret år 1970 skulle ha bedömts utgöra ett alster av konsthantverk och konstindustri eller ett brukskonstverk.

Frågan är då om upphovsrättslagens skyddstidsbestämmelser kan tillämpas på ett alster från Förenade kungariket och om utträdet ur EU – ett utträde som skett efter de i målet påstådda förfogandena med Jaguar C-Type och efter underrättens dom – har någon betydelse för frågan om upphovsrättslagens tillämplighet.

Vid tidpunkten för det påstådda intrånget var Förenade kungariket fortfarande medlem i EU och en brittisk upphovsman skulle därmed betraktas som en svensk sådan. Men eftersom likabehandlingsprincipen inte längre gäller i förhållande till Förenade kungariket uppkommer frågan om, och i så fall under vilka förutsättningar, en skyddstidsjämförelse enligt Bernkonventionen och 3 § IURF i stället ska göras.

Enligt Patent- och marknadsöverdomstolen är det, enligt vad utredningen i målet visar, tveksamt om ett alster i form av en tävlingsbil kunde bli föremål för något upphovsrättsligt skydd i Förenade kungariket år 1951, eftersom det då torde ha varit möjligt att

registrera ett sådant alster som design. Därutöver har framkommit att ett alster skapat år 1951 som tillverkats industriellt – som utgångspunkt – inte heller omfattades av skyddet enligt CDPA före de senaste lagändringarna, eftersom skyddet för sådana verk var begränsat till 25 år och inte heller gällde för alster som tillkommit före år 1957.

Förenade kungarikets tidigare medlemskap i EU innebar emellertid en skyldighet att genomföra bestämmelserna i skyddstidsdirektivet. Det skulle därför kunna hävdas att ett alster som var upphovsrättsligt skyddat i någon annan EES-stat per den 1 juli 1995 även åtnjöt skydd i Förenade kungariket oavsett bestämmelserna där (jfr UKIPA, s. 20).

I ett utlåtande i målet av B.J.H. har denne bedömt att den år 2017 tillkommande bestämmelsen i CDPA om skydd för verk tillkomna före 1957 innebär att Jaguar C-Type nu är skyddad i Förenade kungariket, eftersom den var skyddad i Sverige den 1 juli 1995. Enligt utlåtandet behöver det därför inte bedömas om den utgör ett konstnärligt verk enligt ”section” 4 CDPA. Under alla omständigheter utgör Jaguar C-Type, enligt J.H. ”a work of artistic craftmanship” enligt nämnda bestämmelse. För denna slutsats har J.H. hänvisat till två relativt nyligen meddelade avgöranden i brittiska domstolar i vilka ett maskinvävt tyg respektive en roddmaskin ansetts vara skyddade som ”a work of artistic craftmanship”.

Enligt vad utredningen i denna del visar var avsikten med 2017 års lagändringar i Förenade kungariket att förtydliga och uttryckligen förlänga skyddstiden för alster tillkomna före år 1957, om de var skyddade i en medlemsstat i EU den 1 juli 1995, så att det inte skulle råda någon tvekan om bestämmelsernas förenlighet med EU-rätten. Det innebar även att skyddet under vissa förutsättningar återupplivades.

Med utgångspunkt i det sagda konstaterar Patent- och marknadsöverdomstolen att ett föremål som Jaguar C-Type, i den mån det kunde kvalificeras som ett brukskonstverk, var skyddat i Sverige den 1 juli 1995, eftersom Sverige vid den tidpunkten var skyldigt att utsträcka det nationella skyddet enligt upphovsrättslagen till personer med EES-anknytning (jfr prop. 1994/95:151, s. 31). Att lagändringarna avseende den förlängda skyddstiden och ändringen i IURF trädde i kraft först den 1 januari 1996 saknar

betydelse, eftersom ändringarna gjordes retroaktivt tillämpliga på verk tillkomna före ikraftträdandet.

Det sagda innebär att de lagändringar i CDPA som trädde i kraft år 2017 i Förenade kungariket i och för sig synes omfatta ett alster som Jaguar C-Type från 1951 och att ett eventuellt skydd nu gäller där, om alstret i övrigt uppfyller kriterierna för skydd som ”a work of artistic craftmanship”.

Patent- och marknadsöverdomstolen kommer nedan att bedöma om Jaguar C-Type utgör ett verk i upphovsrättslagens mening, tolkad i ljuset av EU-rätten. För frågan om ett eventuellt skydd i Förenade kungariket – vid en skyddstidsjämförelse enligt 3 § IURF – alltjämt är gällande måste det, enligt domstolen, vara tillräckligt att konstatera att Jaguar C-Type utgör ett föremål som typiskt sett skulle kunna kvalificeras som ”a work of artistic craftmanship”, även om något avgörande i saken, såvitt känt, inte finns i Förenade kungariket. Enligt domstolen ger utlåtandet av J.H. stöd för ett sådant antagande.

Patent- och marknadsöverdomstolens ställningstaganden innebär att Jaguar visat att ett eventuellt upphovsrättsligt skydd i Förenade kungariket för Jaguar C-Type alltjämt är gällande och alltså inte har gått ut. Det innebär i sin tur att upphovsrättslagens bestämmelser, vid en bedömning enligt 2 och 3 §§ IURF, kan tillämpas i målet även efter Förenade kungarikets utträde ur EU.

Frågan om Jaguar C-Type utgör ett upphovsrättsligt skyddat verk i Sverige i dag

Rättsliga utgångspunkter

Enligt 1 § upphovsrättslagen har den som skapat ett litterärt eller konstnärligt verk upphovsrätt till verket. Paragrafen innehåller en exemplifiering av verkstyper varvid bl.a. alster av brukskonst omnämns.

Begreppet verk är, som ovan anförts (s. 11), ett självständigt unionsrättsligt begrepp som ska tolkas och tillämpas på ett enhetligt sätt vilket förutsätter att två kumulativa förutsättningar är uppfyllda. För det första ska alstret uppfylla kravet på originalitet i den meningen att det är upphovsmannens egen intellektuella skapelse. För det andra är det endast element som ger uttryck för ett sådant skapande som kan kvalificeras

som verk (se EU-domstolens domar i Infopaq, punkterna 37 och 39, och Cofemel, punkterna 29 och 32 samt i dess dom den 11 juni 2020, Brompton Bicycle, C-833/18, EU:C:2020:461, punkt 22). Ett alster är originellt om det återspeglar upphovsmannens personlighet, genom att ge uttryck för dennes fria och kreativa val (se Cofemel, punkt 30 och där angiven rättspraxis).

Ett alster som har skapats utifrån tekniska överväganden, regler eller krav som inte lämnar utrymme för något utövande av kreativ frihet är inte originellt i den meningen att det åtnjuter upphovsrättsligt skydd (se Bromton Bicycle, punkt 24, samt för ett liknande resonemang, Cofemel, punkt 31 och där angiven rättspraxis). Ett alster som uppfyller kravet på originalitet kan emellertid åtnjuta upphovsrättsligt skydd även om alstret tillkommit utifrån tekniska överväganden, under förutsättning att de tekniska övervägandena inte har hindrat upphovsmannen från att återspegla sin personlighet i alstret genom att ge uttryck för fria och kreativa val (se Brompton Bicycle, punkt 26).

Samma kriterier ska gälla för att ett bruksföremål ska kvalificeras som ett verk som för andra verk, dvs. att det är originellt i den meningen att det är upphovsmannens egen intellektuella skapelse (se Cofemel, punkterna 29 och 48). Att ett föremål är estetiskt tilltalande är inte tillräckligt för att kvalificera det som ett verk och den omständigheten att en formgivning skapar en estetisk effekt gör det inte möjligt att avgöra om formgivningen utgör en intellektuell skapelse som återspeglar upphovsmannens fria val och personlighet (se Cofemel, punkterna 53 och 54).

Patent- och marknadsöverdomstolens bedömning

Jaguar har gjort gällande ett upphovsrättsligt skydd för Jaguar C-Type, i det utförande som framgår av domsbilaga E till den överklagade domen. Det innebär med andra ord att det är bilens yttre form i dess helhet som är föremål för bedömningen. Av särskild betydelse är dock utformningen av karossen med dess linjer, kurvor och proportioner. Av betydelse är också karossens anslutning till sittbrunnen samt utformningen och placeringen av infogade formelement såsom grillen och strålkastarna. Chassit, motor och andra funktionella detaljer under karossen är således inte föremål för bedömningen.

Mellan parterna är ostridigt att M.S. anlitades av Jaguar Cars Limited i det företagets arbete med att ta fram en tävlingsbil som skulle kunna vinna tävlingen Le Mans år 1951 och därtill särskiljas som en bil från Jaguar (”family likeness”). Vidare är ostridigt att M.S. ingick i ett team som arbetade med framtagandet av bilen tillsammans med bl.a. dåvarande konstruktionschefen W.H. och ingenjören T.J.. Av A.N.S. uppgifter framgår att det vid den aktuella tiden normalt var en person som ansvarade för helheten i formgivningen.

Som Patent- och marknadsdomstolen funnit (s. 28) finns omständigheter som bör tillmätas särskild tyngd vid bedömning av vem som skapade Jaguar C-Type. Till dessa hör uppgifterna i M.S. curriculum vitae (CV), enligt vilka han ”Joined Jaguar to design layout, frame and body of C-Type”. Till dessa hör också uppgiften från K.R., som numera ansvarar för fordonsteknik för Jaguar Classic Cars, att ingenjören T.J. för honom berättat att det var M.S. som skapade C-Type. Utredningen visar också att det var en allmän uppfattning hos bl.a. anställda i Jaguarbolagen att det var M.S. som formgivit Jaguar C-Type.

Vid en samlad bedömning finner Patent- och marknadsöverdomstolen att M.S. var den som ansvarade för helheten i formgivningen och därmed formgav Jaguar C-Type.

Att det var fråga om en tävlingsbil innebar att formgivningen åtminstone delvis var styrd av att ett tekniskt resultat skulle uppnås, nämligen att bilen skulle ha sådana egenskaper att den kunde vinna tävlingen Le Mans år 1951. Det är också ostridigt att M.S. i sitt arbete bl.a. gjorde aerodynamiska beräkningar och utförde olika former av tester i vindtunnel. De krav som ställdes på bl.a. aerodynamiska egenskaper har dock, som Patent- och marknadsdomstolen funnit (s. 29 f.), inte uteslutit möjligheterna att göra fria och kreativa val.

Att Jaguar C-Type skulle kunna särskiljas som en bil från Jaguar har, som Patent- och marknadsdomstolen funnit (s. 30), inte inneburit att möjligheterna att göra fria och kreativa val begränsats i någon betydande mån. Av A.N.S. uppgifter framgår för övrigt att många tillverkare vid den vid formgivningen aktuella tiden

eftersträvade en särpräglad utformning som tydligt signalerade vilket företag som respektive bil kom ifrån.

Det framstår som klart att M.S. mottog vissa instruktioner från bl.a. konstruktionschefen W.H.. Det har emellertid inte framkommit något i detta hänseende som kan anses ha varit begränsande vid formgivningen. Och som Patent- och marknadsdomstolen funnit (s. 30), är det inte visat vare sig att W.H. tagit fram den skiss som Creare m.fl. åberopat i målet eller att skissen ensam skulle ha kunnat tjäna som underlag för utformningen av Jaguar C-Type.

Av utredningen framgår att den allmänna uppfattningen varit att Jaguar C-Type var estetiskt tilltalande. Sådana omdömen är emellertid, som ovan anförts, inte av betydelse för bedömningen om Jaguar C-Type kan kvalificeras som ett verk och den omständigheten att en formgivning skapar en estetisk effekt är inte avgörande för om formgivningen utgör en intellektuell skapelse som återspeglar upphovsmannens fria val och personlighet.

Att ingen av dem som deltog i formgivningsarbetet av Jaguar C-Type har kunnat höras medför att det i detta fall inte är möjligt att närmare utreda vilka kreativa val som M.S. själv faktiskt stod för och på grundval av sådana uppgifter bedöma om dessa återspeglade dennes personlighet. Med det ansvar för helheten i formgivningen som M.S. hade måste dock de fria och kreativa val som framträder vid en bedömning av Jaguar C-Type tillskrivas honom.

A.N.S. uppgifter, som stöds av dem som N.H. lämnat, bekräftar att utformningen av karossens radier och kurvor ger bilen dess kraftfulla utseende, där alla detaljer följer formen på ett integrerat och harmoniskt sätt. Uppgifterna bekräftar också att dessa uttryck är unika för Jaguar C-Type och ger bilen en tydlig visuell identitet och närmast ett skulpturalt utseende. Vidare framgår av A.N.S. uppgifter att grillens utformning och placering tillsammans med framlyktorna skapar ett uttryck som ger Jaguar C-Type ett unikt ”ansikte”.

Genom främst dessa särdrag i formgivningen står det klart att Jaguar C-Type skiljde sig väsentligt från sin föregångare Jaguar XK120. Av främst A.N.S.

uppgifter framgår att Jaguar C-Type också skiljde sig från annan formgivning vid den aktuella tiden. Det råder inte någon tvekan om att formgivningen av Jaguar C-Type med dess särdrag var ett uttryck för såväl fria som kreativa val, vilka måste anses återspegla personligheten hos M.S. som ansvarade för helheten i formgivningen av bilen.

Sammanfattningsvis bedömer Patent- och marknadsöverdomstolen att Jaguar C-Type uppfyller de kriterier som EU-domstolen ställt upp för att kvalificeras som ett verk i upphovsrättslagens mening.

Frågan om Jaguar innehar upphovsrätten i Sverige till Jaguar C-Type

Inledning

Patent- och marknadsöverdomstolen har i föregående avsnitt konstaterat att det är utrett i målet att det var M.S. som stod för formgivningen av Jaguar C-Type. Vidare har domstolen kommit fram till att Jaguar C-Type utgör ett upphovsrättsligt skyddat verk. Jaguar har gjort gällande att rätten till Jaguar C-Type nu tillkommer bolaget och att Creare m.fl. utan tillstånd från Jaguar förfogat över verket. Creare m.fl. har bestritt att den eventuella upphovsrätten tillkommer Jaguar. Domstolen har därför nu att ta ställning till om upphovsrätten till Jaguar C-Type via en kedja av överlåtelser har övergått till Jaguar. En första fråga är då om upphovsrätten ursprungligen tillkom M.S. eller, som Jaguar gjort gällande, Jaguar Cars Limited.

Jaguar har påstått att M.S. var anställd hos bolaget Jaguar Cars Limited när han formgav Jaguar C-Type och att Jaguar Cars Limited till följd av anställningen var den ursprunglige innehavaren av upphovsrätten. Enligt Jaguar ska frågan om vem som var den ursprunglige innehavaren bedömas utifrån ursprungslandets lag, dvs. brittisk rätt, medan Creare m.fl. ansett att den frågan ska bedömas utifrån skyddslandets lag, dvs. i detta fall svensk rätt. Patent- och marknadsöverdomstolen redogör först för några rättsliga utgångspunkter och inleder därefter med att pröva frågan om vilken lag som bör tillämpas för att avgöra vem som var ursprunglig innehavare av upphovsrätten till Jaguar C-Type. Därefter prövar domstolen frågorna om M.S. var anställd när han formgav Jaguar C-Type och om upphovsrätten övergått till Jaguar.

Rättsliga utgångspunkter

Enligt svensk rätt tillkommer upphovsrätten initialt upphovsmannen (se 1 § upphovsrättslagen). Upphovsmannen kan dock genom avtal överlåta eller upplåta den ekonomiska rätten (se 27 § samma lag). Den ideella delen av upphovsrätten kan inte överlåtas utan endast efterges (se 3 § samma lag). Det finns inga formkrav för överlåtelse eller upplåtelse av upphovsrätt och olika avtalstyper kan förekomma. Det kan t.ex. vara fråga om beställningsavtal, anställningsavtal, uppdragsavtal, licensavtal, hyresavtal eller avtal om totala överlåtelser. Avtalen kan avse såväl partiell som total överlåtelse eller upplåtelse av upphovsrätten. I den mån upphovsrättens övergång inte regleras av upphovsrättslagens bestämmelser, tillämpas obligationsrättens och kontraktsrättens allmänna regler på avtalen. Det innebär att förvärv av upphovsrätt kan ske på alla de sätt som förekommer inom den svenska obligationsrätten. Såväl skriftliga som muntliga överenskommelser, konkludent handlande och branschpraxis kan utgöra grund för ett rättsförvärv (se t.ex. betänkandet Avtalad upphovsrätt, SOU 2010:24, s. 93).

Enligt 69 § upphovsrättslagen ska äldre lag tillämpas på avtal om överlåtelse av upphovsrätt som ingåtts före ikraftträdandet.

I 1919 års lag om rätt till verk av bildande konst fanns bestämmelser om rättens övergång i 9 – 12 §§. Av 9 § andra stycket i den lagen framgick att konstnärs rätt, med eller utan inskränkning, fick överlåtas till annan. Det fanns inte några särskilda bestämmelser om upphovsrättens övergång i anställnings- eller uppdragsförhållanden.

Av den utredning som har getts in avseende brittisk rätt framgår att upphovsrätten till ett verk som skapats i ett anställningsförhållande (”in the employment of some other person under a contract of service or apprenticeship”) tillkom arbetsgivaren (se ”section” 5 (1)(b) i 1911 års ”Copyright Act”). Detsamma gäller enligt nuvarande lagstiftning.

Patent- och marknadsöverdomstolens bedömning

Som Patent- och marknadsdomstolen konstaterat saknas uttrycklig reglering avseende vilket lands lag som ska avgöra vem som är ursprunglig innehavare av en upphovsrätt.

Frågan har inte heller prövats i praxis. Enligt artikel 8 i Rom II förordningen tillämpas skyddslandets lag på en utomobligatorisk förpliktelse som har sin grund i ett immaterialrättsintrång. Frågan om skyddslandets lag ska tillämpas även på de preliminärfrågor som uppkommer inom ramen för en intrångstalan, t.ex. frågan om vem som initialt var innehavare av en rättighet är omdiskuterad (se t.ex. Lydia Lundstedt, Territoriality in Intellectual Property Law, 2016, s. 322, jfr även Stig Strömholm, Upphovsrätt och internationell privaträtt, 2001, s. 239 f.). Patent- och marknadsöverdomstolen instämmer i underrättens bedömning att Principles for Conflict of Laws in Intellectual Property (CLIP-principles) kan tjäna som ledning och bedömer att det förefaller mest ändamålsenligt att tillämpa skyddslandets lag, dvs. i detta fall svensk rätt, avseende frågan om upphovsrätten ursprungligen tillkom M.S. eller Jaguar Cars Limited (jfr även NJA 1998 s. 838).

Eftersom svensk rätt alltså ska tillämpas kan konstateras att de upphovsrättigheter som kan göras gällande i Sverige initialt tillkom M.S.. Detta gäller trots att ett svenskt skydd vid den tidpunkten eventuellt inte kan anses ha varit utsträckt till Förenade kungariket utan först senare, via olika lagstiftningsåtgärder, såväl förlängts som utsträckts till att nu retroaktivt omfatta det aktuella brukskonstverket från år 1951 (se avsnittet ovan).

I CLIP-principles förordas att skyddslandets lag tillämpas för att bedöma den fråga som nu är aktuell men att ursprungslandets lag ges inflytande över tolkningen i det fall ursprungslandet har en ”works for hire-doktrin”. I sådana fall bör ursprungslandets lag tillåtas att fylla ut avtalet.

Frågan är då om formgivningen av Jaguar C-Type utfördes inom ramen för en anställning. Såväl Jaguar som Creare m.fl. har i Patent- och marknadsöverdomstolen uppehållit sig vid en uppgift om att M.S. inledningsvis kan ha haft ett ”short term contract” och fört bevisning om hur detta uttryck ska tolkas enligt brittisk rätt.

Patent- och marknadsöverdomstolen noterar att ett anställningsförhållande är en inomobligatorisk fråga som regleras av avtalsstatutet, dvs. av lagen i det land som ska tillämpas på det specifika anställningsavtalet (jfr artiklarna 3 och 8 Europaparlamentets och rådets förordning, EG, nr 593/2008 av den 17 juni 2008 om tillämplig lag för

avtalsförpliktelser, Rom I), men att frågan i detta fall i första hand är om M.S. överhuvudtaget innehade en korttidsanställning (”short term contract”). För att avgöra denna fråga behöver domstolen inte först ta ställning till någon lagvalsfråga. Jaguar har påstått att M.S. var anställd när han skapade Jaguar C-Type och har bevisbördan för det påståendet.

Patent- och marknadsöverdomstolen konstaterar att något anställningskontrakt inte är ingivet i målet. Däremot har M.S. eget CV och viss annan historisk dokumentation samt ett utlåtande från B.S.K. åberopats och lagts fram av Jaguar. Av M.S. CV framgår att han ”Joined Jaguar to design layout, frame and body of C-Type”. Därefter anges det att han ”Was retained and designed following…”. Enligt Patent- och marknadsöverdomstolen kan texten ge uttryck för att M.S. inledningsvis var anställd inom ramen för ett korttidskontrakt (”short term contract”) som blev ersatt med en annan anställning. Enligt S.K. kunde ett anställningsavtal år 1950 vara tidsbegränsat och omfattas av definitionen ”contract of service or apprenticeship” enligt ”section” 5 (1)(b) i 1911 års Copyright Act. Med en sådan tolkning skulle M.S. alltså kunna ha varit anställd.

Enligt Patent- och marknadsöverdomstolen är ordvalet i M.S. CV emellertid alltför oprecist för att slutsatsen ska kunna dras att det var fråga om en korttidsanställning. Uttalandena i CV:t kan lika väl tolkas som att M.S. inledningsvis anlitades som uppdragstagare för att formge C-Type och blev anställd först senare. Varken den omständigheten att M.S. i sitt CV särskilt listat andra uppdrag eller de uppgifter som framkommit om att han ersattes med veckolön och var tvungen att stämpla in ger tillräckligt stöd för någon säker slutsats. I avsaknad av ett anställningskontrakt och då CV:t alltså lämnar utrymme för flera tolkningar, instämmer Patent- och marknadsöverdomstolen i underrättens bedömning att det inte är visat i målet att M.S. var anställd när han formgav Jaguar C-Type.

Mot denna bakgrund anser Patent- och marknadsöverdomstolen att ursprungslandets lag inte bör ges något särskilt inflytande över tolkningen i fråga om upphovsrätten övergått från M.S. till Jaguars Cars Limited utan att frågan får avgöras utifrån de principer som gällde i Sverige vid den aktuella tidpunkten.

Auktorrättskommittén konstaterade i sitt betänkande år 1956 att avtal om total överlåtelse av förfoganderätten vid den tiden torde ha varit ganska ovanliga. Detsamma måste ha gällt 1951. Samtidigt framhölls att inom vissa anställnings-förhållanden torde tjänsteavtalet i regel innebära, att upphovsmannen till arbetsgivaren överlät hela sin förfoganderätt till de arbeten som skapas i anställningen. Det anmärktes också att konstnärer, som var anställda i konstindustri eller på reklambyråer, i allmänhet inte erhöll någon förfoganderätt till de arbeten som de skapade i tjänsten utan att denna i dess helhet övergick på företaget. (Se SOU 1956:25, s. 277.)

Det framhölls också i betänkandet att när det gällde att avgöra vilka befogenheter som genom en överlåtelse tillagts förvärvaren, hänsyn skulle tas inte bara till vad som uttryckligen avtalats mellan parterna utan också omständigheterna i övrigt. Beträffande frågan om framtida rättigheter skulle kunna omfattas av en överlåtelse konstaterades att såväl en reglering av förlängning av skyddstiden som överenskommelse med andra länder skulle kunna leda till att rätten kom att utvidgas i förhållande till vad som gällde vid överlåtelsetillfället (se a. bet. s. 277 och 282 f.)

Enligt Patent- och marknadsöverdomstolen kan utredningen i målet inte anses visa att M.S. överlåtit hela sin förfoganderätt till Jaguar C-Type till Jaguar Cars Limited. Den omständigheten att Jaguar Cars Limited förfogat över verket genom att framställa 53 exemplar under den tid M.S. var knuten till bolaget talar dock för att M.S. överlåtit eller upplåtit rätten att framställa exemplar av Jaguar C-Type (jfr rätten till efterbildning enligt 2 § i 1919 års lag om rätt till verk av bildande konst). Patent- och marknadsöverdomstolen bedömer därför att Jaguar Cars Limited förvärvat den förfoganderätten från M.S.. En rimlig tolkning utifrån situationen att M.S. anlitats för att just formge Jaguar C-Type är att han överlåtit sådana rättigheter som vid den tidpunkten kunde förutses. Det torde innebära att han överlåtit eller i vart fall upplåtit förfoganderätten avseende rätten att framställa framtida exemplar samt rätten att visa och sprida verket till allmänheten, även i fram-tiden. I avsaknad av något skriftligt avtal eller några andra hållpunkter avseende av-sikterna med avtalet kan däremot inte anses visat att M.S. överlåtit sådana förfogandemöjligheter som inte var aktuella vid tidpunkten.

Frågan är då om den förfoganderätt som Jaguar Cars Limited förvärvat överlåtits vidare vid de företagsöverlåtelser som skett år 1972 och 1982/83.

Om inget annat avtalats gäller som utgångspunkt att den till vilken upphovsrätt överlåtits inte får överlåta rätten vidare. Ingår rätten i en rörelse får den dock överlåtas i samband med överlåtelse av rörelsen eller del därav (se 28 § upphovsrättslagen).

Avtal avseende de båda företagsöverlåtelserna har presenterats i målet. Av avtalet från år 1972 framgår att samtliga tillgångar överläts (”the whole of the undertaking and assets of the Business as a going concern”) från Jaguar Cars Limited till British Leyland UK Limited. Även om Jaguar C-Type då inte var i produktion måste den förfoganderätt som fanns till den, eller som med retroaktiv verkan uppkommit senare, anses ha övergått genom företagsöverlåtelsen.

I avtalet från år 1982 nämns, som underrätten påpekat, upphovsrättigheter specifikt men utan ytterligare precision. Patent- och marknadsöverdomstolen gör i denna del inte någon annan bedömning än den som underrätten har gjort och konstaterar att även den företagsöverlåtelsen måste anses ha omfattat såväl då gällande som vissa framtida förfoganderättigheter avseende Jaguar C-Type.

Sammanfattningsvis har Jaguar visat att bolaget nu innehar förfoganderätt till Jaguar C-Type.

De upphovsrättsligt relevanta förfogandena med verket

Exemplarframställning av verket i form av tillverkning av en replika

Jaguar har i denna del gjort gällande att makarna M. och Creare Form AB gemensamt framställt ett exemplar genom att tillverka en replika av Jaguar C-Type.

Creare m.fl. har vitsordat att A.C M. och K.M byggt en replika inklusive dess kaross som i princip är identisk med originalet. De har därmed framställt ett exemplar av verket.

Creare m.fl. har även vitsordat att makarna M. använt Creare Form AB för inköp av komponenter till replikan. Creare m.fl har emellertid bestritt såväl att Creare

Form AB tillverkat bilen som att bolaget haft en sådan roll att det ska anses ha framställt exemplaret.

Det finns, som Patent- och marknadsdomstolen funnit (s. 38 f.), omständigheter som talar för att Creare Form AB haft del i tillverkningen av replikan. Av särskild betydelse är att K.M i den presentation som han höll för S.K. och K.R. vid sitt besök hos Jaguar Heritage Workshop i mars 2016 presenterade sig som manager för Creare Form AB, att han också presenterade Creare Form AB och A.C M. samt att han i sin presentation genomgående använde ”vi-form” och att han bl.a. anförde ”Our business is now to build 3 cars, as shown here with 3 sets of brackets from our Swedish suppliers”.

Av betydelse är också att K.M, i ett e-postmeddelande i april 2016 till en Jaguarhistoriker i Australien, skrev bl.a. att han tillsammans med sin hustru drev ett företag som för närvarande fokuserade på att bygga tre ”C-type FIA recreations” samt att inbjudan som skickades ut till den s.k. garageträffen i januari 2018 innehöll bl.a. ”Jag har tidigare berättat om C-type recreations som vi på Creare bygger” och ”Fö rsta AuthentiCat C-type har genomgått ’giftemålet’ mellan kaross och chassie, och är redo att visas.”

De redovisade omständigheterna måste emellertid bedömas i ljuset av det som framkommit genom förhören under sanningsförsäkran med K.M och A.C M. om att avsikten från början var att bygga ett exemplar för privat bruk, men att de hösten 2015 bestämde sig för att genom Creare Form AB bygga ytterligare två bilar i syfte att sälja dessa på den engelska marknaden samt att syftet med besöket hos Jaguar Heritage Workshop i mars 2016 var att försöka få till stånd ett framtida samarbete med Jaguar.

Av K.M. uppgifter i dessa delar, vilka vinner stöd av vad A.C.M. berättat, framgår *att* arbetet med det första exemplaret påbörjades redan år 2009, *att* bilen konstruerades för att kunna typgodkännas för att köras på svenska vägar, vilket innebar att den genom en kraftigare ram fick en mer robust konstruktion än de lättare ”racingbilar” som de planerade att sälja på den engelska marknaden, *att*

de inledningsvis köpte delar till bilen privat samt *att* K.M satte samman delarna till bilen medan A.C.M. stod för inredningen.

Av deras uppgifter framgår också att de först från hösten 2015 till hösten 2017 samordnade sina köp till det exemplar de själva byggde med inköpen i Creare Form AB – ett bolag som enligt vad utredningen visar hade varit vilande sedan år 2012 – till den i bolaget planerade tillverkningen och att det hängde samman med att vissa leverantörer inte var beredda att till privatpersoner sälja sådana delar som makarna M. behövde till det exemplar de byggde. – T.M., som var Creare Form AB:s revisor, har berättat att han föreslog hur dessa inköp skulle bokföras.

Att A.C.M. och K.M, under den tid när de planerade att låta Creare Form AB bygga två replikor, genom bolaget köpte in delar som användes i det tillverkade exemplaret, kan i sig inte anses innebära att bolaget deltagit i tillverkningen. Det framstår närmast som naturligt att makarna M. under den aktuella tiden gjorde inköp av detta slag genom bolaget, särskilt med hänsyn till vad som kommit fram om att vissa leverantörer inte var beredda att sälja delar till privat-personer.

Inte heller det förhållandet att K.M under denna tid i olika sammanhang, bl.a. vid besöket hos Jaguar Heritage Workshop, hänvisade till Creare Form AB innebär att exemplaret framställdes av bolaget. Varken S.K. eller K.R. har heller, enligt vad som framkommit i respektive förhör, uppfattat att K.M då talade om att tre bilar skulle byggas eller att ett bolag var involverat. Båda har i stället förklarat att de uppfattade K.M som en av många Jaguar-entusiaster.

I detta sammanhang måste också beaktas *att* både A.C.M. och K.M under den påstådda intrångsperioden januari 2015 – augusti 2018 var pensionärer samt att ingen av dem var anställd i bolaget, *att* den bil som de byggde – vars konstruktion skilde sig från de bilar som de planerade att sälja i Förenade kungariket – endast har varit registrerad på K.M samt *att* var och en av

makarna M. under sanningsförsäkran förnekat att någon tillverkning av replikor kom till stånd inom ramen för Creare Form AB.

Vid dessa förhållanden är mot Creares m.fl. bestridande inte styrkt att Creare Form AB har tillverkat eller deltagit i tillverkningen av den färdigställda replikan. Det är således inte visat att bolaget framställt ett exemplar av verket.

Tillgängliggörande av verket för allmänheten

Försäljning, utbjudande till försäljning och visning av exemplar

Patent- och marknadsöverdomstolen gör när det gäller A.C.M. och K.M. del ingen annan bedömning än den som underrätten gjort beträffande försäljning och påstått utbjudande till försäljning. Det innebär att det varken är styrkt att den i målet aktuella replikan sålts från Creare Form AB till K.M eller att agenten bjudit ut den till försäljning eller marknadsfört den i Förenade kungariket.

Patent- och marknadsöverdomstolen delar också underrättens bedömning att visningen av replikan vid garageträffen i januari 2018 måste anses ha inneburit att ett exemplar av verket visats offentligt i upphovsrättslagens mening. A.C.M. och K.M har alltså tillgängliggjort verket för allmänheten genom att visa replikan vid en garageträff i januari 2018. I linje med bedömningarna avseende exemplarframställning bedömer domstolen emellertid att den omständigheten att namnet Creare Form AB funnits på inbjudan till garageträffen inte innebär att bolaget stått för inbjudan eller medverkat vid garageträffen på sådant sätt att bolaget visat verket offentligt.

Överföring till allmänheten av bild på replikan

I likhet med Patent- och marknadsdomstolen finner Patent- och marknadsöverdomstolen att det inte är styrkt att en bild på replikan av Jaguar C-Type tillgängliggjorts på Jaguarklubbens webbplats. Vidare delar Patent- och marknadsöverdomstolen underrättens bedömning att översändandet via e-post av bilder på tillverkningsunderlaget till S.K. och K.R. inte kan anses innebära att verket överförts till *allmänheten*.

Framställning av exemplar av verket i form av tillverkningsunderlag och sidobilder

Patent- och marknadsöverdomstolen bedömer, i likhet med underrätten, att K.M framställt exemplar av verket genom att skapa ett tillverkningsunderlag för Jaguar C-Type som sänts till S.K. och K.R.. Vidare är utrett i målet att K.M inför träffen med S.K. och K.R. i mars 2016 framställt exemplar av verket i form av en sidobild på Jaguar C-Type. Bilderna har placerats på visitkort, en presentation och ritningar. På dessa nämns även Creare Form AB. Den omständigheten är inte tillräcklig för att bolaget ska ha varit delaktigt i denna exemplarframställning. Patent- och marknadsöverdomstolen anser inte att utredningen ger ytterligare stöd för att så varit fallet. Inte heller finns något stöd i utredningen för att A.C.M. haft någon del i denna exemplar-framställning.

Frågan om Creare Form AB medverkat till förfogandena med verket

Jaguar har gjort gällande att Creare Form AB i vart fall medverkat till intrång genom att tillhandahålla komponenter, marknadsföra samt visa exemplar av Jaguar C-Type.

Att makarna M. använt Creare Form AB för inköp av vissa fordons-komponenter är, som framgått, ostridigt. Jaguar har inte inom ramen för sin talan preciserat vilka komponenter som köpts in via Creare Form AB. Som Patent- och marknadsöverdomstolen tidigare konstaterat kan komponenter som är hänförliga till chassi, motor och andra icke synliga fordonskomponenter inte anses omfattas av det upphovsrättsliga skyddet. Som utgångspunkt innebär det att sådana inköp som avsett chassit och icke synliga komponenter inte heller bör anses utgöra medverkan till exemplarframställning av det skyddade verket.

Sammanfattningsvis ger utredningen inte stöd för att Creare Form AB använts för inköp av sådana delar som är hänförliga till bilens yttre form.

Patent- och marknadsöverdomstolen har inte funnit det styrkt att någon marknads-föring av verket skett i Sverige. Därmed kan Creare Form AB inte ha medverkat till något sådant tillgängliggörande. Att namnet Creare Form AB fanns med på inbjudan

till garageträffen är, enligt domstolen, inte tillräckligt för att konstituera medverkan till den visning som skett.

De nu redovisade ställningstagandena medför att Creare Form AB inte kan anses ha medverkat till exemplarframställning eller tillgängliggörande för allmänheten av det skyddade verket. Enligt Patent- och marknadsöverdomstolen är det således inte visat i målet att Creare Form AB i något avseende förfogat över verket på det sätt som Jaguar har gjort gällande.

Förberedelse till upphovsrättsintrång

Jaguar har påstått att A.C. M., K.M och Creare Form AB gemensamt gjort sig skyldiga till förberedelse till intrång genom att planera att tillverka fler intrångsprodukter och att de bl.a. tillverkat två chassiramar samt köpt in lager av komponenter.

Creare m.fl. har vidgått att de hade planerat för tillverkning av ytterligare två bilar genom Creare Form AB men förnekat att de gjort sig skyldiga till uppsåtlig eller oaktsam förberedelse med hänvisning till att några åtgärder avseende dessa bilar överhuvudtaget inte vidtagits. De enda åtgärder som vidtagits, enligt Creare m.fl., var påbörjandet av marknadsföring i Förenade kungariket.

Med förberedelse i upphovsrättslagens mening avses sådan förberedelse som avses i 23 kap. 2 § brottsbalken (se prop. 2008/09:67 s. 257). Enligt 23 kap. 2 § brottsbalken avses med förberedelse till brott att den, som med uppsåt att utföra eller främja brott, tar emot eller lämnar pengar eller annat som betalning för ett brott eller för att täcka kostnader för utförandet av ett brott, eller skaffar, tillverkar, lämnar, tar emot, förvarar, transporterar, sammanställer eller tar annan liknande befattning med något som är särskilt ägnat att användas som hjälpmedel vid ett brott. Bestämmelserna innebär inte att straffbarheten generellt utsträcks till vad en person utför på planeringsstadiet utan endast särskilt angivna förberedelsehandlingar omfattas. Det utgör alltså inte en förberedelse i lagens mening att på annat sätt planera ett brott (se Bäcklund m.fl., Brottsbalken, En kommentar, JUNO version 21, kommentaren till 23 kap. 2 §).

Det sagda innebär att själva planerna på att tillverka fler replikor inte kan anses utgöra förberedelse i brottsbalkens och upphovsrättslagens mening. Enligt Patent- och marknadsöverdomstolen har det inte framkommit att två chassiramar tillverkats men däremot att sådana inköpts. K.M har dock berättat att dessa inte är specifika för Jaguar C-Type utan kan användas till andra bilar. Det saknas anledning att ifrågasätta dessa uppgifter. Mot denna bakgrund kan varken A.C. M., K.M eller Creare Form AB ha gjort sig skyldig till någon förberedelse till upphovsrättsintrång.

Frågan om Jaguar samtyckt till förfogandena med Jaguar C-Type

Utgångspunkter för prövningen

Patent- och marknadsöverdomstolen har funnit att A.C.M. och K.M framställt ett fysiskt exemplar av en Jaguar C-Type i form av en replika i under den av Jaguar påstådda tiden januari 2015 – augusti 2018. Vidare har domstolen bedömt att K.M framställt exemplar av det upphovsrättsligt skyddade verket genom att a) framställa ett exemplar i form av ett fotografi inför garageträffen i januari 2018, b) framställa ett exemplar i form av ett tillverkningsunderlag i mars 2016 och c) framställa exemplar i form av en sidobild till visitkort, presentation och ritningar i mars 2016. Domstolen har också gjort bedömningen att A.C.M. och K.M tillgängliggjort verket för allmänheten genom att replikan visats vid en garageträff i januari 2018. Domstolen har däremot inte funnit att Creare Form AB kan anses ha medverkat till förfoganden med det skyddade verket.

Creare m.fl. har som grund för bestridandet av intrångspåståendena gjort gällande att Jaguar samtyckt till de förfoganden som K.M och A.C.M. vidtagit med Jaguar C-Type. Jaguar har bestritt påståendet om att samtycke lämnats.

Patent- och marknadsöverdomstolen övergår därför till att nu bedöma om samtycke förelegat i förhållande till de förfoganden som domstolen funnit styrkta och bedömer först påståendet om att samtycke till exemplarframställning och tillgängliggörande av Jaguar C-Type lämnats genom de kontakter som förevarit mellan K.M och representanter för Jaguar Heritage Workshop, S.K. och K.R..

Därefter tar domstolen ställning till påståendet att Jaguar generellt samtyckt till replikatillverkning avseende Jaguar C-Type och att det finns en etablerad marknad för sådana replikor.

En rättsinnehavare kan fritt och utan formkrav ge sitt samtycke eller tillstånd till åtgärder med ett skyddat verk. Det sker oftast i formen av en licens men kan även ske formlöst genom konkludent handlande. Ett samtycke innebär alltså något som rättsinnehavaren förfogar över och utgör därmed inte någon inskränkning i upphovsrätten. En självklar utgångspunkt är att en rättsinnehavare inte först kan tillåta ett förfogande för att därefter göra gällande intrång avseende samma förfogande.

Det är den som påstår att ett samtycke finns som har bevisbördan för denna omständighet.

Har Jaguar lämnat ett specifikt samtycke till åtgärderna med Jaguar C-Type?

Av utredningen i målet, främst K.M. uppgifter och dennes korrespondens med S.K., framgår att K.M besökte Jaguar Heritage Workshop i mars 2016 efter en inbjudan från S.K. Vid besöket närvarade även K.R. Av förhöret med K.M, vilket vinner stöd av vad R.Ö. berättat, har framgått att syftet med besöket var att sälja in ett framtida samarbete avseende tillverkning av Jaguar C-Type. Vid besöket förevisade K.M en powerpoint-presentation med ritningar och bilder på replikaprojektet.

Patent- och marknadsöverdomstolen finner, i likhet med underrätten, att det inte är utrett att S.K. och K.R. genom sina positioner haft behörighet att företräda Jaguar och därigenom ge samtycke till några förfoganden med Jaguar C-Type. Något specifikt samtycke att fortsätta med exemplarframställningen kan alltså inte anses ha lämnats genom kontakterna med dem.

Har Jaguar generellt samtyckt till förfoganden med replikor av Jaguar C-Type?

Enligt Patent- och marknadsöverdomstolen ger utredningen i målet starkt och entydigt stöd för att det under lång tid funnits en replikamarknad för historiska Jaguarbilar, företrädesvis i Förenade kungariket men även i andra länder. Utredningen består i dokument från digitala marknadsplatser och företag. Av denna framgår att såväl

företag som privatpersoner under lång tid öppet tillverkat och sålt replikor av Jaguar C-Type.

Av utredningen framgår också att replikatillverkare uppträtt på mässor, event och tävlingar, sida vid sida med Jaguar. Vidare har framkommit att Jaguar sponsrat tävlingen ”Jaguar Classic Challenge”, som åtminstone fram till år 2018 tillät deltagande av replikabilar, om de uppfyllde samtliga specifikationer i förhållande till originalen.

A.B. har förklarat att Jaguar inte ifrågasätter replikamarknadens existens som sådan utan påståendet om att marknaden existerar med Jaguars samtycke. Hon har vidare uppgett att Jaguar alltsedan hennes tillträde år 2012 aktivt har beivrat immaterialrättsintrång och exempelvis skickat varningsbrev till replikatillverkare. Hon har därvid namngett sex tillverkare som Jaguar agerat mot men inte specificerat när i tiden åtgärder vidtagits mot dessa eller vilka immaterialrätter det handlat om. Under förhöret har A.B. samtidigt gett uttryck för att lagstiftningen före lagändringarna år 2017, enligt hennes uppfattning, var otydlig och att det var mycket oklart om den var förenlig med unionsrätten. Genom lagändringarna tydliggjordes, enligt hennes uppfattning, att upphovsrätten kan tillämpas även på bruksföremål. Hon har förnekat att något Jaguarbolag delat ut ritningar eller på annat sätt stöttat eller samverkat med replikabranschen. Enligt henne var Jaguar inte heller positivt till att replikabilar tilläts i tävlingen ”Jaguar Classic Challenge”.

I målet har från Jaguars sida vidare åberopats tre varningsbrev avseende två replikatillverkare. Dessa är utfärdade under åren 2017 – 2020. Inget av dem avser tillverkning av Jaguar C-Type. Jaguar har även lagt fram en artikel av Philip Porter i vilken det bl.a. framgår att Jaguar, efter bildandet av Jaguar Land Rover Classic, började agera i förhållande till en replikatillverkare, Suffolk Sports Car. Något ytterligare stöd eller dokument som bekräftar detta förhållande har emellertid inte lagts fram. Enligt Patent- och marknadsöverdomstolen ger varken de oprecisa uppgifterna i artikeln eller den skriftliga bevisningen i övrigt något särskilt stöd för eller konkretion i förhållande till A.B. relativt allmänt hållna uppgifter om att upphovsrättsintrång beivrats redan från 2012.

T.T., R.Ö. och S.P., som under lång tid intresserat sig för historiska Jaguarbilar och följt replikamarknaden både i Sverige och Förenade kungariket, har var för sig uttryckt att replikamarknaden existerat vid sidan av Jaguars egen marknad. De är samtliga medlemmar i olika Jaguarklubbar och har berättat att det sedan 1960-talet byggts replikor av Jaguarbilar som visats upp på träffar och mässor, sida vid sida med Jaguar, att replikor deltagit i tävlingar och förekommit i reportage i erkända Jaguartidningar. Enligt R.Ö. är marknaden internationell men extra stor i England. T.T. har vittnat om att han själv byggt en replika vilken han deltagit med på träffar i Förenade kungariket. Enligt S.P., som arbetade på Jaguarbolaget British Leyland under åren 1970–1978, har inställningen från Jaguars sida varit att replikamarknaden gagnat företaget och lyft Jaguars varumärke. Ingen av dem har hört talas om att Jaguar någonsin gjort anspråk på upphovsrätt till historiska modeller som exempelvis Jaguar C-Type, trots att sådana replikabilar frekvent förekommit i reportage och artiklar och på mässor där även Jaguar varit representerat. Enligt Patent- och marknadsöverdomstolen ger deras uppgifter och den skriftliga bevisningen i målet sammantaget ett starkt stöd för att Jaguar inte bara förhållit sig passivt gentemot replikamarknaden utan till och med agerat i samverkan med den, åtminstone fram till år 2017.

A.B. uppgifter om att Jaguar redan från år 2012 aktivt beivrat intrång bestående i replikaverksamhet bekräftas inte heller av S.K. och K.R. uppgifter eller agerande vid kontakterna med K.M. Även om S.K. inte uppfattat att K.M presenterat ett kommande kommersiellt projekt, talar hans agerande före och efter mötet på Jaguar Heritage Workshop år 2016 snarare för att Jaguar vid den tidpunkten fortfarande hade en tillåtande attityd mot och samverkade med replikamarknaden. Att lagstiftningen i Förenade kungariket uppfattades som oklar fram till år 2017 kan utgöra en naturlig förklaring till förhållningssättet.

Enligt Patent- och marknadsöverdomstolen ger utredningen sammantaget starkt stöd för att det funnits en acceptans från Jaguar i förhållande till replikatillverkning, såväl privat som kommersiell, åtminstone i tiden fram till de lagändringar som trädde i kraft år 2017. Det innebär att Jaguar i vart fall konkludent måste anses ha accepterat och

tillåtit olika former av förfoganden med replikor av Jaguar C-Type såväl i Förenade kungariket som utomlands. Härigenom måste Jaguar anses ha lämnat ett generellt, konkludent samtycke i förhållande till replikatillverkare när det gäller förfoganden med Jaguar C-Type.

Ett samtycke, även ett konkludent sådant, kan när som helst återtas av en rättighetshavare. I den situation som rådde fram till lagändringarna år 2017, då det var oklart i Förenade kungariket om något upphovsrättsligt skydd överhuvudtaget kunde hävdas i förhållande till bruksföremål tillkomna före 1957, måste det – bl.a. med hänsyn till att replikamarknaden var internationell – krävas att ett sådant återtagande av Jaguar var tydligt för att intrång ska kunna göras gällande.

Patent- och marknadsöverdomstolen har inte funnit det styrkt att S.K. och K.R. varit behöriga att ge tillstånd till förfoganden med Jaguar C-Type. Däremot måste de i egenskap av sina positioner ha varit väl medvetna om det tillstånd till och den samverkan med replikamarknaden som Jaguar haft under lång tid, även om de inte uppfattat det som ett formellt samtycke. För det fall Jaguar hade velat återta det konkludenta samtycket måste det, enligt Patent- och marknadsöverdomstolen, ha ålegat Jaguar, i detta fall genom S.K. och K.R., att under eller efter mötet år 2016 upplysa K.M om att det som förevisades dem under presentationen inte längre var tillåtet utan krävde särskilt tillstånd från Jaguar. I stället fortsatte korrespondensen efter mötet då S.K. bl.a. svarade K.M att ”Your work so far is very interesting”. Meddelandet kan inte tolkas som att S.K. endast uppfattat att K.M framställt ett exemplar för privat bruk. Under sådana förhållanden kan Jaguar inte anses ha tydliggjort att det konkludenta samtycket i förhållande till A.C.M. och K.M och de förfoganden de vidtagit med Jaguar C-Type under åren 2015 – januari 2018 återtagits.

Det generella samtycket måste emellertid anses ha upphört i förhållande till makarna M. när Jaguar skickade ut sitt varningsbrev till dem i februari 2018. Patent- och marknadsöverdomstolen övergår därför till att bedöma om förfogandena därefter

med Jaguar C-Type, som bestod i att färdigställa replikan, utgjort intrång i Jaguars rätt att förfoga över verket.

Har exemplarframställning skett för privat bruk?

Creare m.fl. har förnekat att Creare Form AB haft del i exemplarframställningen men gjort gällande att K.M och A.C.M. framställt replikan för sitt privata bruk.

Enligt 12 § upphovsrättslagen får var och en för privat bruk framställa ett eller några få exemplar av offentliggjorda verk. Exemplaren får inte användas för andra ändamål än privat bruk. Det är inte tillåtet att för privat bruk låta en utomstående framställa bruksföremål (se tredje stycket i paragrafen). Paragrafen ger inte rätt att framställa ett exemplar av ett verk när det exemplar som är den egentliga förlagan framställts eller gjorts tillgänglig i strid med 2 § (se fjärde stycket i samma paragraf). Bestämmelsen ska tolkas i enlighet med EU-rätten (se Europaparlamentets och rådets direktiv 2001/29/EG om harmonisering av vissa aspekter av upphovsrätt och närstående rättigheter i informationssamhället, artikel 5). Med lovlig förlaga avses i första hand en sådan som framställts eller gjorts tillgänglig för allmänheten med samtycke (se t.ex. prop. 2004/05:110, s. 384).

Av utredningen i målet framgår att replikan blev klar i augusti 2018, dvs. efter att Jaguar skickat ut sitt varningsbrev och därmed efter det att Jaguar måste anses ha återtagit det generella samtycke till replikatillverkning som gällt även i förhållande till makarna M..

A.C.M. och K.M har förklarat att de, sedan de fått klart för sig att Jaguar inte godtog en kommersiell tillverkning, upphörde med planerna på sådan tillverkning och endast färdigställde det exemplar som var avsett för privat bruk. Det saknas anledning att ifrågasätta deras uppgifter om syftet med färdigställandet och den fortsatta användningen av replikan. Patent- och marknadsöverdomstolen har i det föregående bedömt att Creare Form AB inte förfogat över verket i något avseende och

Jaguar har inte heller påstått att någon annan utomstående varit inblandad i exemplar-framställningen. Inte heller har Jaguar inom ramen för sin talan påstått att förlagan till replikan varit olovlig.

Patent- och marknadsöverdomstolen bedömer sammanfattningsvis att A.C. och K.M, efter att det generella samtycket till kommersiell tillverkning inte längre kan anses ha varit gällande i förhållande till dem, fullföljt exemplarframställningen av Jaguar C-Type för sitt privata bruk. Deras agerande har således varit tillåtet enligt 12 § upphovsrättslagen och de har följaktligen inte gjort sig skyldiga till något intrång i Jaguars rätt till Jaguar C-Type.

Sammanfattande slutsatser

Patent- och marknadsöverdomstolen har bedömt att upphovsrättslagen är tillämplig i målet och att Jaguar C-Type i dag åtnjuter upphovsrättsligt skydd i Sverige som ett alster av brukskonst.Vidare har domstolen bedömt att rätten att framställa exemplar och visa verket offentligt tillkommer Jaguar samt att A.C.M. och K.M förfogat över verket i dessa avseenden. Patent- och marknadsöver-domstolen har däremot bedömt att Creare Form AB inte i något avseende varit delaktig i eller medverkat till exemplarframställningen eller visningen. I frågan om intrång begåtts har Patent- och marknadsöverdomstolen bedömt att Jaguar måste anses ha lämnat ett generellt samtycke till de förfoganden som A.C.M. och K.M vidtagit med Jaguar C-Type före ett varningsbrev år 2018. Enligt Patent- och marknadsöverdomstolen har det förfogande som skett därefter avsett färdigställandet av en replika av Jaguar C-Type för privat bruk. Patent- och marknadsöverdomstolens bedömningar innebär att något intrång inte begåtts av någon av parterna.

På grund av det anförda ska Jaguars talan mot var och en av Creare Form AB, A.C.M. och K.M ogillas.

Rättegångskostnader

Utgångspunkter

Utgången i målet innebär att Jaguar, som utgångspunkt, ska ersätta Creare m.fl. för rättegångskostnaden såväl i Patent- och marknadsdomstolen som i överdomstolen, i den mån kostnaden bedöms varit skäligen påkallad för tillvaratagande av parternas rätt (se 18 kap. 1 och 8 §§ rättegångsbalken).

Jaguar har begärt att bolaget, oavsett utgången i sak, ska tillerkännas ersättning för de kostnader som hänför sig till en preliminärt prövad fråga i underrätten om avvisning av ett fastställelseyrkande, med hänsyn till att Jaguar vunnit i denna del.

Enligt Patent- och marknadsöverdomstolen finns inte anledning att låta utgången i avvisningsfrågan i detta fall få genomslag vid fördelningen av rättegångskostnaderna (jfr 18 kap. 4 § rättegångsbalken och NJA 2016 s. 87, punkterna 11–13 samt Henrik Bellander, Rättegångskostnader, Om kostnadsbördan i dispositiva tvistemål, 2017, s. 337 f.). Jaguar ska alltså ersätta Creare m.fl. för kostnader i dess helhet, i den mån de bedöms skäliga för tillvaratagandet av partens rätt.

Vid bestämmande av ersättning för rättegångskostnad gäller som en allmän utgångspunkt att det är partens verkliga kostnader som ska ersättas (se t.ex. Högsta domstolens beslut den 16 februari 2023 i mål Ö 1026-22, punkt 10).

Kostnaden för ombudsarvode ska i första hand bestämmas utifrån nedlagd tid. Sådan ersättning ska bestämmas med hänsyn till bl.a. målets beskaffenhet och omfattning samt till den omsorg och skicklighet med vilket arbetet har utförts. Även sådana omständigheter som tvisteföremålets värde och den betydelse som målets utgång i övrigt haft för parten kan beaktas (se t.ex. NJA 1997 s. 854).

När det gäller ersättning för partens arbete kan även fysiska personer, under vissa förutsättningar, få sina rättegångskostnader för eget arbete som föranletts av rättegången ersatta. Allt arbete som en part utför med anledning av en rättegång kan emellertid inte betraktas som ersättningsgillt arbete utan en viss restriktivitet bör prägla bedömningen av när ersättning kan utgå till en fysisk person för eget arbete. Det gäller särskilt när parten har ett ombud. I vissa fall när partens arbete avser något annat än det

arbete som ombudet utfört och arbetet varit skäligen påkallat för att ta tillvara partens rätt kan det dock ersättas vid sidan av ombudsarvodet. En försiktig bedömning av vad som utgör skälig ersättning för arbetet får göras (se Högsta domstolens beslut den 16 februari 2023 i mål Ö 1026-22, punkterna 14–16).

Kostnaden i Patent- och marknadsdomstolen

Creare m.fl. har begärt ersättning i underrätten med 4 527 276 kr, varav 2 800 000 kr avser ombudsarvode. Till beloppet avseende ombudsarvode kommer mervärdesskatt, som enligt Creare m.fl. ska utgå på den del som belöper på de fysiska parterna. Creare m.fl. har anfört att makarna M. andel av kostnaderna för ombudsarvode uppgår till 95 procent av det totala beloppet. Jaguar har överlämnat till rätten att bedöma skäligheten av de kostnader Creare m.fl. begärt ersättning för.

Enligt Creare m.fl. har det varit nödvändigt med ett omfattande eget arbete, som inte kunnat utföras av ombudet. A.C.M. och K.M har därvid, enligt uppgift, lagt ned 200 respektive 1 800 timmar på arbete som avser faktainsamling, bevispärmar, illustrationsdokument, sakframställning och biträde.

Patent- och marknadsöverdomstolen finner att såväl kostnaderna för ombudsarvode – med den fördelning som Creare m.fl. gjort gällande – som utlägg får anses skäliga. När det gäller kostnaderna för eget arbete bedömer domstolen att det i målet varit motiverat med omfattande eget arbete. Dock kan det inte anses ha varit motiverat med arbete i den storleksordningen som makarna M. begärt ersättning för. En försiktig uppskattning leder till att de ska ersättas för eget arbete med 320 000 kr, motsvarande 400 timmar.

Creare m.fl. ska alltså ersättas med 3 912 276 (3 465 000+320 000+127 276) kr, varav 3 465 000 kr för ombudsarvode.

Kostnaden i Patent- och marknadsöverdomstolen

Creare m.fl. har begärt ersättning med 6 481 032 kr plus tillkommande mervärdesskatt på de fysiska parternas andel av ombudsarvodet. Det yrkade ombudsarvodet uppgår till 4 978 000 kr och kostnaden för eget arbete uppgår till 1 341 600 kr motsvarande 1 677

timmar. Till beloppet avseende ombudsarvode kommer mervärdesskatt på makarna M. andel, vilken enligt Creare m.fl. även här uppgår till 95 procent av det totala beloppet.

Jaguar har överlämnat till rätten att bestämma skäligheten av den begärda ersättningen inklusive fördelningen av kostnaderna för ombudsarvode. Jaguar har därutöver anfört att bolaget orsakats onödigt arbete motsvarande ca 2,5 miljoner kr avseende ombudsarvode hänförligt till preliminärfrågor i vilka Creare m.fl. inte vunnit framgång. Enligt Jaguar ska denna kostnad ersättas av Creare m.fl. oavsett hur rättegångskostnaden i övrigt ska fördelas.

Patent- och marknadsöverdomstolen gör följande bedömning.

Målet har varit betydelsefullt för Creare m.fl. och motiverat ett omfattande arbete. Patent- och marknadsöverdomstolen konstaterar dock att den begärda ersättningen för arbetet här är nästan dubbelt så hög som i underrätten samt att preliminärfrågorna, där Creare m.fl. endast vunnit begränsad framgång, orsakat ett omfattande arbete som inte alltid varit motiverat. Creare m.fl. kan emellertid inte anses ha agerat vårdslöst eller försumligt i den mening som avses i 18 kap. 6 § rättegångsbalken.

Enligt Patent- och marknadsöverdomstolen har det, med hänsyn till utgången i underrätten och målets karaktär, i viss mån varit befogat att lägga ned ett omfattande arbete även här. Det kan dock inte anses ha varit motiverat med arbete i den omfattning som Creare m.fl. begärt ersättning för. Vid en samlad bedömning får skäligt ombudsarvode här – med den fördelning som Creare m.fl. gjort gällande – anses uppgå till 4 000 000 kr exklusive mervärdesskatt.

När det gäller kostnaden för eget arbete innebär en försiktig uppskattning att Creare m.fl. bör ersättas med 160 000 kr, motsvarande 200 timmar. Övriga kostnader bedöms skäliga.

Sammanfattningsvis innebär domstolens ställningstaganden att Creare m.fl. ska ersättas med 5 271 432 (4 950 000+161 432+160 000) kr, varav 4 950 000 kr avser ombudsarvode.

Sekretess

Jaguar har yrkat att Patent- och marknadsöverdomstolen ska besluta om att sekretessbestämmelsen i 36 kap. 2 § offentlighets- och sekretesslagen ska fortsätta att vara tillämplig på uppgifterna i de aktbilagor som omfattas av Patent- och marknadsdomstolens sekretessförordnande med undantag för aktbilaga 359 (M.S. CV) samt med vissa preciseringar avseende aktbilagorna 261 och 274. Jaguar har motiverat sekretessyrkandet avseende överlåtelseavtalen från åren 1972 och 1982 med att uppgifterna däri handlar om överlåtelsevillkor mellan två företag samt intern omstrukturering av verksamheten samt förklarat att dessa alltjämt är tillämpliga i Jaguars pågående och nuvarande verksamhet.

Creare m.fl. har motsatt sig sekretessyrkandet och gjort gällande att det inte kan antas att Jaguar lider avsevärd skada om uppgifterna röjs. Enligt Creare m.fl. gäller det särskilt den äldre dokumentationen i målet såsom överlåtelseavtalen från åren 1972 och 1982.

Patent- och marknadsöverdomstolen anser att det finns skäl för att förordna om fortsatt sekretess avseende prisstrategier, framtida produktlanseringar och varningsbrev samt för uppgifter i förhör med A.B. och N.H. som hänför sig till nämnda dokument. När det däremot gäller överlåtelseavtalen och andra äldre dokument som finns i Patent- och marknadsdomstolens aktbilagor 261 och 274 konstaterar domstolen att det är fråga om femtio respektive fyrtio år gamla handlingar. Avtalsparterna, med undantag för Jaguar, existerar inte längre. Det kan inte antas att Jaguar skulle lida avsevärd skada om uppgifterna i dessa handlingar röjs. Det gäller inte minst eftersom Jaguar hävdar sina rättigheter till Jaguar C-Type på grundval av handlingarna. Fortsatt sekretess i målet bör därför inte gälla för dessa.

Överklagande

Domen innehåller enligt Patent- och marknadsöverdomstolen frågor där det är av vikt för ledning av rättstillämpningen att ett överklagande prövas av Högsta domstolen. Domen får därför överklagas. (1 kap. 3 § tredje stycket lagen, 2016:188, om patent- och marknadsdomstolar)

HUR MAN ÖVERKLAGAR, se bilaga B

Överklagande senast 2023-04-19

I avgörandet har deltagit hovrättslagmannen Per Carlson (skiljaktig), hovrättsråden Annika Malm, referent, och Göran Söderström samt tf. hovrättsassessorn Maud Grund.

Skiljaktig motivering, se nästa sida.

Hovrättslagmannen Per Carlson är skiljaktig i frågan om vilket lands lag som skall tillämpas på frågan vem som är ursprunglig innehavare av en upphovsrätt om överlåtelse av en sådan rätt samt i motiveringen av frågan om Jaguar Cars Limited förvärvade upphovsrätten till Jaguar C-Type.

Frågan om tillämplig lag

Av artikel 8.1 i Rom II-förordningen framgår, att tillämplig lag för en utomobligatorisk förpliktelse är lagen i det land där skydd görs gällande. Frågan om vilket lands lag som skall tillämpas vid bedömning av vem som är ursprunglig innehavare av en upphovsrätt är, som PMD anfört (s. 33) inte reglerad i lag. Inte heller finns någon lagfäst reglering av vilket lands lag som skall tillämpas vid prövning av om en upphovsrätt har överlåtits. Båda frågorna har varit föremål för behandling i den juridiska doktrinen, men något vägledande avgörande i praxis föreligger inte.

I artikel 3:201 av de s.k. CLIP-principles anges, som PMD anfört (s. 32), att även frågan om vem som varit den ursprungliga innehavaren av en upphovsrätt bedömas enligt lagen i det land där skydd görs gällande. I artikeln anges vidare bl.a. att i fall där ett land tillämpar en ”work made for hire provision” kan hänsyn tas till detta genom att parternas förhållande anses ha innefattat en upplåtelse av en exklusiv licens. Vidare anges i artikel 3:301 av dessa principer, att frågor om överlåtelse av en immateriell rättighet skall bedömas enligt lagen i ett land där skydd görs gällande.

Vid bedömning av vilket lands lag som skall användas vid bedömning av frågor om ursprunglig innehavare av en upphovsrätt och överlåtelse av en sådan rätt måste beaktas att tillämpning av lagen i ett land där verket skapades eller överläts i vissa fall kan leda till en annan bedömning än tillämpning av lagen i det land eller de länder där skydd görs gällande. I doktrinen har man också ställt sig tveksam till att i mål om intrång analogt tillämpa artikel 8 i Rom II-förordningen på preliminärfrågor om bl.a. ursprunglig rätt och överlåtelser (se Lydia Lundstedt, Territoriality in Intellectual Property Law, s. 322 f.)

Särskilt när fråga uppkommer om och i vilken omfattning upphovsrätten eller specifika upphovsrättsliga befogenheter tillkommer en arbetsgivare eller beställare, talar övervägande skäl för att tillämpa lagen i det land där verket skapades och inte lagen i det land där skydd görs gällande (se för en utförlig analys av hithörande frågor, Stig Strömholm,

Upphovsrätt och internationell privaträtt, 2001, särskilt s. 244). Detta gäller framför allt i fall där ett verk skapats i länder där arbetsgivaren tillerkänns ställningen som upphovsman till verk som en anställd framställt i tjänsten, såsom i Förenade kungariket (se Strömholm a.a., s. 324 f.).

Vid denna bedömning skall brittisk rätt tillämpas vid prövning av frågan om vem som var ursprunglig innehavare av upphovsrätten till Jaguar C-Type och om denna rätt överlåtits till Jaguar, inbegripet frågan om M.S. var anställd när han formgav bilen.

Frågorna om ursprunglig innehavare och om överlåtelse

Av M.S. CV framgår att han ”joined Jaguar to design body, frame and layout för Jaguar C-Type”. Vidare framgår bl.a. att han ”Was retained and designed following…”. Uppgifterna talar för att M.S. inledningsvis var anställd inom ramen för ett korttidsavtal som blev ersatt med en annan form av avtal. Även om det inte finns något som tyder på att hans arbetsförhållanden ändrades, lämnar uppgifterna ett utrymme för att M.S. anlitades som uppdragstagare för att senare bli anställd. Inte heller i förening med vad som kommit fram genom utredningen i övrigt är genom dessa uppgifter, mot Creares m.fl. bestridande, styrkt att M.S. var anställd när han formgav Jaguar C-Type.

M.S. anlitades för att formge en bil som Jaguar Cars Limited skulle användas i tävlingen Le Mans och därmed i marknadsföring samt i försäljning till kunder. Att Jaguar Cars Limited också förfogat över verket på detta sätt och bl.a. framställt 53 exemplar av Jaguar C-Type under den tid M.S. var knuten till bolaget måste anses innebära att M.S. överlåtit eller upplåtit sin rätt att framställa exemplar bilen. Att Jaguar Cars Limited förfogat över verket på dessa sätt måste också anses innebära att M.S. överlåtit eller upplåtit eventuella framtida rättigheter, såsom rätten att framställa ytterligare exemplar och tillgängliggöra Jaguar C-Type för allmänheten.

STOCKHOLMS TINGSRÄTT
Patent- och marknadsdomstolen

DOM
2020-12-11
Meddelad i
Stockholm

Mål nr
PMT 15833-18

PARTER

Kärande
Jaguar Land Rover Limited
Abbey Road
Whitley Coventry CV3 4LF
Storbritannien

Ombud: Advokaterna U.N. och H.A.O.

Svarande
1. Creare Form AB, 556826-2058
Vävra 770
442 95 Hålta

2. A.C. M., 19520907-5026
Adress som bolaget

3. K.M, 19520730-5151
Adress som bolaget

Ombud för 1-3: Advokaten H.S.

DOMSLUT

1. Patent- och marknadsdomstolen förbjuder Creare Form AB, A.C.M. och K.M, vid vite om 1 000 000 kr, att framställa exemplar av bilmodellen Jaguar C-type enligt domsbilaga A-D och att göra den tillgänglig för allmänheten genom att visa den offentligt.

Postadress	Besöksadress	Telefon	Telefax	Expeditionstid
Box 8307 104 20 Stockholm	Rådhuset, Scheelegatan 7	08- 561 654 70 **E-post**: stockholms.tingsratt.patentmarknad@dom.se www.stockholmstingsratt.se		måndag – fredag 08:00–16:00

2. Patent- och marknadsdomstolen fastställer att Creare Form AB, A.C.M. M. och K.M solidariskt med varandra är skyldiga att betala skälig ersättning enligt 7 kap. 54 § upphovsrättslagen för exemplarframställningarna av bilmodellen Jaguar C-type i domsbilaga A-D samt för tillgängliggörandet för allmänheten genom offentlig visning av framställningen i domsbilaga A.

3. Patent- och marknadsdomstolen förordnar att exemplaren av bilmodellen Jaguar C-type som framgår av domsbilaga A-D, på svarandenas bekostnad, ska förstöras. Vad gäller exemplaret i domsbilaga A, replika av Jaguar C-type, avses dock endast bilens kaross.

4. Patent- och marknadsdomstolen förbjuder Creare Form AB, A.C. M. och K.M, vid vite om 1 000 000 kr, att ta befattning med de två chassin och det komponentlager som inköpts av Creare Form AB för att framställa exemplar av bilmodellen Jaguar C-type.

5. Patent- och marknadsdomstolen förpliktar Creare Form AB, A.C. M. och K.M att solidariskt ersätta Jaguar Land Rover Limited för dess rättegångskostnad med 4 994 863 kr, jämte ränta enligt 6 § räntelagen (1975:635) från denna dag till dess betalning sker. Av beloppet avser 4 619 743 kr ombudsarvode.

6. Sekretessbestämmelsen i 36 kap. 2 § offentlighets- och sekretesslagen (2009:400) ska – i den mån uppgifterna inte tagits in i denna dom – fortsätta att vara tillämplig på uppgifterna i Patent- och marknadsdomstolens aktbil. 175–176, 261, 274, 359, 366–367 samt 462.

7. Sekretessbestämmelsen i 36 kap. 2 § offentlighets- och sekretesslagen ska – i den mån uppgifterna inte har tagits in i denna dom – fortsätta att vara tillämplig på uppgifterna som framkommit i förhör inom stängda dörrar med A.B. och N.H..

_____

Innehåll

BAKGRUND **5**

YRKANDEN OCH INSTÄLLNING **6**

TILLÄMPLIG LAG **7**

GRUNDER M.M. **8**
JLR 8
Jaguar C-type har upphovsrättsligt skydd 8
JLR innehar upphovsrätten till Jaguar C-type 9
Upphovsrättsintrång 10
Vitesförbud och korrigeringsåtgärd 14
Skälig ersättning 15
Svarandena 15
Jaguar C-type saknar upphovsrättsligt skydd 15
JLR innehar inte upphovsrätten till Jaguar C-type 16
Upphovsrättsintrång 18
Vitesförbud och korrigeringsåtgärd 21
Skälig ersättning 23

UTREDNINGEN **23**

DOMSKÄL **24**
Domstolens prövning 24
Kan ett brukskonstföremål som skapades i Förenade kungariket 1950 till 1951 åtnjuta upphovsrättsligt skydd i Sverige idag? 24
Skydd enligt nu gällande upphovsrättslag 24
Skyddet för brukskonst i Sverige 1950-1971 25
Skydd efter implementeringen av skyddstidsdirektivet 26
Åtnjuter Jaguar C-type skydd som ett upphovsrättsligt verk? 27
Rättsliga utgångspunkter 27
Vem eller vilka skapade Jaguar C-type? 28
Är Jaguar C-type ett upphovsrättsligt verk? 29
Innehar JLR upphovsrätten till Jaguar C-type? 32

Vem var ursprunglig innehavare av upphovsrätten? ... 32
Har Jaguar Cars Limited överlåtit sin rätt till JLR? ... 35
Har svarandena gjort intrång i JLR:s upphovsrätt? ... 36
Omfattas Intrångsföremålen av Jaguar C-types skyddsomfång? ... 37
Innebär åtgärderna intrång i JLR:s rätt? ... 37
Har svarandena förberett intrång i JLR:s upphovsrätt? ... 42
Har JLR samtyckt till svarandenas åtgärder genom ett specifikt samtycke? ... 42
Har JLR samtyckt till svarandenas åtgärder genom ett generellt samtycke? ... 46
Ska svarandena betala skälig ersättning för sitt utnyttjande av Jaguar C-type? ... 48
Ska svarandena vid vite förbjudas att fortsätta med åtgärderna? ... 48
Ska svarandena föreläggas att vidta korrigeringsåtgärder? ... 49
Rättegångskostnader ... 50
Sekretess ... 51

BAKGRUND

Jaguar Land Rover Limited (JLR) är ett bolag från Förenade kungariket som bl.a. designar, tillverkar och säljer lyx- och sportbilar under kännetecknet Jaguar. Denna verksamhet har bedrivits sedan 1930-talet och har sedan dess överlåtits vid två tillfällen. Sedan ett par år tillbaka har JLR börjat tillverka och sälja klassiska och ikoniska bilmodeller från bl.a. 1950-talet.

Under 1950-talet tillverkade bolaget Jaguar Cars Limited bilmodellen Jaguar C-type i ett femtiotal exemplar. Bilmodellen är känd bl.a. eftersom den var den vinnande bilen vid tävlingen Le Mans 1951. Bilder på exemplar av Jaguar C-type finns i domsbilaga E.

Makarna K.M och A.C.M. är två bil- och Jaguarentusiaster som tidigare arbetat som designers inom bilbranschen. K.M och A.C.M. äger och driver bolaget Creare Form AB (Creare), som bedriver bl.a. konsultverksamhet inom fordonsutveckling samt reparation och handel med fordon.

JLR har gjort gällande att Creare, K.M och A.C.M. (svarandena) gemensamt har drivit ett kommersiellt projekt, som påbörjades 2009, avseende tillverkning av replikor av Jaguar C-type samt att åtminstone ett exemplar färdigställts och att svarandena gemensamt planerade att tillverka fler. Bilder på replikan finns i domsbilaga A. JLR har vidare gjort gällande att svarandena framställt ett ytterligare antal exemplar av Jaguar C-type, se domsbilaga B-D.

Svarandena har invänt att projektet som påbörjades 2009 avsåg tillverkning av endast en replika och var ett privat hobbyprojekt som K.M och A.C.M. deltog i. Svarandena har vidare invänt att Creare inte varit delaktigt i detta projekt, men att paret M. i december 2015 beslutade att utöver detta bygga två

replikor i kommersiellt syfte för försäljning i Förenade kungariket genom Creare. Vissa delar köptes då in genom Creare, men någon byggnation kom aldrig till stånd.

Målet rör i huvudsak frågorna om Jaguar C-type har upphovsrättsligt skydd, om JLR innehar denna upphovsrätt samt om svarandena genom ovan nämnda projekt gjort intrång i JLR:s påstådda upphovsrätt till Jaguar C-type.

YRKANDEN OCH INSTÄLLNING

JLR har yrkat enligt följande.

1. Patent- och marknadsdomstolen ska vid vite om 1 500 000 kr, eller med annat belopp som rätten finner verkningsfullt, förbjuda var och en av svarandena att, själva eller genom annan, tillverka, utbjuda till försäljning, sälja, visa eller på annat sätt framställa eller sprida de exemplar som framgår av:
    a. domsbilaga A (svarandenas replika av Jaguar C-type),
    b. domsbilaga B (bild på svarandenas replika av Jaguar C-type),
    c. domsbilaga C (tillverkningsunderlag) och
    d. domsbilaga D (digital framställning av sidobild av Jaguar C-type på visitkort samt på ritningar),

    (gemensamt benämnda ”Intrångsföremålen”), att medverka till sådan åtgärd, eller att utföra förberedelse till sådan åtgärd, som innebär intrång i den till Jaguar C-type knutna upphovsrätten.

2. Patent- och marknadsdomstolen ska fastställa att svarandena solidariskt med varandra är skyldiga att betala ersättning för utnyttjandet av Jaguar C-type till JLR enligt 7 kap. 54 § upphovsrättslagen.

3. Patent- och marknadsdomstolen ska förordna att samtliga exemplar av Intrångsföremålen, på svarandenas bekostnad, ska återkallas från marknaden

och förstöras jämte förstörandet av de exemplar som finns i svarandenas besittning.

Svarandena har bestritt käromålet i sin helhet.

Parterna har yrkat ersättning för sina rättegångskostnader.

JLR har i denna del yrkat att svarandena, oavsett utgången i målet i övrigt, ska åläggas att ersätta JLR för dess rättegångskostnader i den del de avser den fråga om fastställelseyrkandets tillåtlighet som avgjorts under målets förberedelse, eftersom JLR hade framgång i denna del.

Svarandena har för egen del begärt att Patent- och marknadsdomstolen enligt 18 kap. 6 § rättegångsbalken ska förplikta JLR att ersätta svarandenas rättegångskostnader oavsett utgången i målet, eftersom JLR föranlett en onödig rättegång genom sin passivitet.

TILLÄMPLIG LAG

Parterna är överens om att svensk lag ska tillämpas i målet, förutom avseende frågan om hur den första innehavaren av upphovsrätten ska fastställas. JLR har gjort gällande att denna fråga prövas med tillämpning av brittisk rätt, medan svarandena å sin sida har gjort gällande att frågan ska prövas med tillämpning av svensk rätt. Parternas argumentation i lagvalsfrågan och domstolens bedömning framgår under rubriken ”*Innehar JLR upphovsrätten till Jaguar C-type?*”.

GRUNDER M.M.

JLR

Jaguar C-type har upphovsrättsligt skydd

Jaguar C-type skapades av M.S. mellan september 1950 och maj 1951 eller, om domstolen skulle bedöma att M.S. inte ensam skapade Jaguar C-type, gemensamt av en eller flera av M.S., M.L, W.H., R.K. och/eller T.J. genom gemensam skapandeprestation under samma tidsperiod.

När Jaguar C-type skapades var det möjligt att erhålla upphovsrättsligt skydd för verket enligt svensk och engelsk rätt. Skyddstiden för Jaguar C-type gäller i 70 år från upphovsmannen Malcom Sayers eller upphovsmännens död. M.S. avled år 1970. Den upphovsrättsliga skyddstiden för Jaguar C-type har aldrig löpt ut och den har under alla omständigheter förlängts genom nu gällande lagstiftning.

Formen på bilen Jaguar C-type är originell och utgör upphovsmannen eller upphovsmännens egen intellektuella skapelse. Upphovsmannen eller upphovsmännen till Jaguar C-type har i samband med skapandet av verket uttryckt sin personlighet och kreativa kapacitet genom att göra fria och kreativa val. Jaguar C-type är ett fysiskt föremål som, i egenskap av ett alster av brukskonst, har ett sådant uttryck att det kan identifieras med tillräcklig precision och objektivitet. Formgivningen åtnjuter därför skydd såsom ett alster av brukskonst.

JLR innehar upphovsrätten till Jaguar C-type

Ursprunglig innehavare av upphovsrätten

Jaguar Cars Limited var ursprunglig innehavare av upphovsrätten till Jaguar C-type.

M.S., M.L, W.H., R.K. och T.J. var under perioden mellan september 1950 och maj 1951 anställda vid Jaguar Cars Limited. Av tillämplig lagstiftning i Förenade kungariket följer att Jaguar Cars Limited var ursprunglig innehavare av upphovsrätten till Jaguar C-type. Om domstolen skulle bedöma att frågan om vem som var den första innehavaren av upphovsrätten ska prövas med tillämpning av svensk rätt, har upphovsmannen eller upphovsmännen genom sitt anställningsförhållande hos Jaguar Cars Limited överlåtit upphovsrätten till Jaguar C-type till Jaguar Cars Limited. Även för det fall att M.S., M.L, W.H., R.K. eller T.J. inte inledningsvis skulle ha varit anställda av Jaguar Cars Limited vid tidpunkten för skapandet av Jaguar C-type, utan initialt rekryterats som uppdragstagare för att skapa Jaguar C-type, så har upphovsrätten övergått till Jaguar Cars Limited enligt avtal baserat på parternas förväntningar och avsikter, dvs. att ett bilföretag måste erhålla den exklusiva rätten till bilarnas form – eftersom detta ligger i uppdragets natur. Parterna har dessutom agerat som att designen skapades för Jaguar Cars Limited och därvid har äganderätten i vart fall övergått genom konkludent handlande.

Upphovsrätten har överlåtits till JLR

Jaguar bildades den 26 oktober 1933 under det dåvarande företagsnamnet S.S. Cars Ltd. Den 23 mars 1945 ändrade S.S. Cars Ltd företagsnamn till Jaguar Cars Limited. Den 2 oktober 1972 överfördes Jaguar Cars Limiteds samtliga tillgångar, dvs. bland annat upphovsrätten till bilmodellen Jaguar C-type, till British Leyland UK Limited. Följande dag sålde aktieägarna i Jaguar Cars Limited samtliga av sina aktier i bolaget till British Leyland UK Limited. I juni 1978 ändrade British Leyland UK Limited företagsnamn till BL Cars Limited och, i december 1982, till Austin Rover Group

Limited. Den 1 januari 1983 överlät Austin Rover Group Limited samtliga tillgångar och skulder relaterade till bolagets verksamhet för tillverkning och försäljning av fordon under bl.a. kännetecknet Jaguar – dvs. bland annat upphovsrätten till bilmodellen Jaguar C-type – till Jaguar Cars Limited (vilket var ett nytt bolag i förhållande till det Jaguar Cars Limited som existerade på 50-talet). I december 2012 ändrade Jaguar Cars Limited företagsnamn till det nuvarande, Jaguar Land Rover. Upphovsrätten till Jaguar C-type har, genom denna kedja av överlåtelser, övergått till JLR.

Jaguar C-type har sedan i vart fall 1951 varit känd som en av Jaguars mer ikoniska produkter och har sålts till kund, utan att någon annan har hävdat upphovsrätt till verket.

Upphovsrättsintrång

Fullbordat upphovsrättsintrång

Creare har tillsammans med, eller med medverkan av, K.M samt A.C. M., utan tillstånd från JLR mångfaldigat Jaguar C-type samt gjort verket tillgängligt för allmänheten. Detta genom att tillverka, marknadsföra, sälja och visa exemplar av Intrångsföremålen på så vis som framgår nedan under rubrik a)-d).

Agerandet har utgjort en direkt medveten, eller i vart fall oaktsam, efterbildning och förfogande av originalverket. För det fall domstolen skulle komma fram till att det är K. och A.C.M. och inte Creare som gjort intrång i JLR:s upphovsrätt till Jaguar C-type genom att mångfaldiga verket samt gjort det tillgängligt för allmänheten, har Creare medverkat till intrång eller överträdelse som avses i 53 § upphovsrättslagen genom att tillhandahålla komponenter, marknadsföra samt visa exemplar av Jaguar C-type och på andra sätt i vart fall varit behjälpligt vid exemplarframställningen.

a) Replikatillverkad bil

Svarandena har framställt ett exemplar av Jaguar C-type genom att tillverka en replika samt gjort verket tillgängligt för allmänheten genom visning, marknadsföring och försäljning. Visningen har bestått i att replikan visats upp vid en s.k. garageträff i januari 2018. Visningen var inte riktad till en helt sluten krets utan var öppen för envar och alltså för allmänheten. Replikan har därutöver tillgängliggjorts för allmänheten genom försäljning, i och med att den sålts från Creare till K.M, samt genom att den utbjudits och marknadsförts av svarandenas agent.

Intrångsföremålet var inte avsett för privat bruk och kan inte ha varit för privat bruk eftersom Creare var del av eller bidrog till denna. Ett bolag kan inte åberopa undantaget om privat bruk. Exemplar som tillverkats för privat bruk får inte heller användas för andra ändamål, vilket replikan har gjort.

b) Bild på svarandenas replika av Jaguar C-type

Svarandena har framställt ett exemplar av Jaguar C-type genom ett fotografi av ovan nämnda replika samt gjort verket tillgängligt för allmänheten genom överföring. Överföringen har bestått i att bilden tillgängliggjorts på nätet.

Framställningen av bilden har inte skett för privat bruk. Ett exemplar som har tillverkats för privat bruk får inte heller användas för andra ändamål, vilket har skett. Inbjudan till garageträffen, som innehåller bilden, kommer från både K.M och Creare. Ett bolag kan inte åberopa undantaget om privat bruk. Om framställningen av bilden skulle ha skett för privat bruk så har inbjudan med bilden gjorts tillgänglig för allmänheten över internet genom publicering på Jaguarklubbens hemsida, som vem som helst har åtkomst till. Svarandenas förlaga till intrångsföremålet har dessutom framställts och/eller gjorts tillgänglig för allmänheten i strid med 2 § upphovsrättslagen, varför bilden av densamma inte kan omfattas av undantaget om framställning för privat bruk.

c) Tillverkningsunderlag

Svarandena har framställt exemplar av Jaguar C-type i form av tillverkningsunderlag samt gjort verket tillgängligt för allmänheten genom överföring. Överföringen har bestått i att tillverkningsunderlaget på andra sidan i domsbilaga C skickats per mejl till S.K. och K.R. den 25 november 2015.

Tillverkningsunderlaget har skapats i Sverige i mars 2016 och utgör otillåten exemplarframställning. Det har varit en del av den tänkta kommersialiseringen av tillverkningsunderlaget. Även om tillverkningsunderlaget endast visar del av originalverket uppvisar denna del tillräcklig originalitet. Tillverkningsunderlaget har framställts för att visas för JLR:s anställda S.K. och K.R. i marknadsförings- och försäljningssyfte och alltså inte för privat bruk. Ett exemplar som har tillverkats för privat bruk får inte heller användas för andra ändamål, vilket har skett.

d) Digital framställning av sidobild av Jaguar C-type på visitkort samt på ritningar

Svarandena har framställt ett exemplar av Jaguar C-type i form av en sidobild. Bilden har skapats i Sverige inför ett besök hos JLR i England i mars 2016 och utgör otillåten exemplarframställning av originalverket. Bilden har tagits fram särskilt inför den tänkta kommersialiseringen av tillverkningsunderlaget. Även om bilden endast visar del av originalverket uppvisar denna del tillräcklig originalitet. Bilden har framställts för att visas för S.K. och K.R. i marknadsförings- och försäljningssyfte och alltså inte för privat bruk. Ett exemplar som har tillverkats för privat bruk får inte heller användas för andra ändamål, vilket har skett.

Förberedelse till upphovsrättsintrång

Svarandena har gemensamt planerat att tillverka fler intrångsprodukter och har bl.a. tillverkat två chassiramar samt köpt in lager av komponenter, vilket inneburit uppsåtlig

eller oaktsam förberedelse till ytterligare intrång eller överträdelse enligt 53 § upphovsrättslagen.

JLR har inte samtyckt till tillverkningen

Specifikt samtycke

JLR har inte uttryckligen, genom handlande eller passivitet, samtyckt till svarandenas framställning av exemplar och tillgängliggörande av Jaguar C-type. Eventuell passivitet från JLR:s sida utgör inte något för JLR bindande samtycke och det finns inte heller någon rättslig grund för att ge passivitet sådan rättslig effekt eftersom Europaparlamentets och rådets direktiv 2001/29/EG av den 22 maj 2001 om harmonisering av vissa aspekter av upphovsrätt och närstående rättigheter i informationssamhället innehåller en uttömmande uppräkning av de undantag och inskränkningar som kan göras i upphovsmannens ensamrättigheter. JLR:s anställda S.K. och K.R. har inte genom sina positioner och/eller sitt agerande företrätt JLR avseende Jaguar Classic Division. De har inte varit behöriga att i denna egenskap inhämta och hantera information om utomståendes replikatillverkning från JLR:s utgångspunkter eller lämna något samtycke eller licens till användande av JLR:s immaterialrättigheter. Tredjeman har inte haft fog för att uppfatta eller anledning att utgå från att S.K. och/eller K.R. haft sådan behörighet. S.K. och/eller K.R. har inte heller haft sådan ställning att de kan förväntas framföra och klargöra JLR:s eventuella rättsliga anspråk. Ett samtycke skulle inte heller utgöra någon relevant inskränkning av upphovsrätten. Samtycke har inte lämnats för ”eget bruk”. Svarandenas eventuella okunskaper och villfarelser om det upphovsrättsliga skyddet för Jaguar C-type i Sverige eller i övriga världen fritar inte svarandena från ansvar för sina handlingar.

Generellt samtycke

JLR har inte generellt samtyckt till tillverkning av replikor. Det finns inte någon etablerad (tillåten) marknad för replikor av Jaguar C-type och det stämmer inte, som svarandena har gjort gällande, att flera olika företag under åren har tillverkat en mängd

replikor utan tillåtelse från JLR och utan att JLR reagerat mot det. Ett samtycke skulle inte heller utgöra någon relevant inskränkning av upphovsrätten.

JLR har inte, som svarandena påstår, medvetet och utan villkor släppt tillverkningsunderlag fria, även om upphovsrättslagen inte ställer upp något krav på hemlighållande för utövande av ensamrätten. JLR har inte heller samarbetat med replikabranschen eller främjat arrangemang med replikatillverkade bilar. JLR har inte gjort några allmänna uttalanden och lovordanden om replikabyggen. Även om så hade varit fallet skulle ett sådant uttalande inte utgöra en universell, generell och oåterkallelig tillåtelse att fritt utnyttja JLR:s upphovsrättsligt skyddade verk.

Vitesförbud och korrigeringsåtgärd

Svarandenas åtgärder med ett eller flera otillåtna exemplar av Intrångsföremålen innebär intrång i JLR:s upphovsrätt till Jaguar C-type. Svarandena ska därför vid vite förbjudas att fortsätta vidta åtgärder som innebär intrång och exemplar av Intrångsföremålen ska återkallas från marknaden och förstöras till förebyggande av fortsatt missbruk. Förstörandet av exemplar av Intrångsföremålen måste anses skäligt.

Svarandenas påstående om avsaknad av skydd inom EU från den 1 januari 2021 saknar relevans för bedömningen i målet eftersom domstolen ska pröva frågorna i målet enligt gällande rätt. Det bestrids att domstolen måste utgå från att Förenade kungariket utgör ett tredje land från den 1 januari 2021. Även om Förenade kungariket och EU inte ingår någon bilateral överenskommelse rörande upphovsrättsligt skydd har Jaguar C-type upphovsrättsligt skydd enligt Bernkonventionen eftersom Jaguar C-type är skyddat i dess ursprungsland Förenade kungariket. Om domstolen skulle bedöma att Jaguar C-type inte var upphovsrättsligt skyddat i Förenade kungariket när verket skapades eller att skyddstiden senare löpt ut, har skyddet återuppväckts eftersom verket åtnjöt upphovsrättsligt skydd i åtminstone en av medlemsstaterna inom EU den 1 juli 1995, exempelvis i Sverige.

Skälig ersättning

Svarandena är på grund av intrånget solidariskt ansvariga för att utge skälig ersättning till JLR för utnyttjandet av Jaguar C-type.

Svarandena

Jaguar C-type saknar upphovsrättsligt skydd

Det har varken enligt svensk eller engelsk lagstiftning funnits någon förutsättning för upphovsrättsligt skydd för Jaguar C-type. Jaguar C-type utgör inte M.S. egna intellektuella skapelse. M.S. var en av flera personer som medverkade i designarbetet. Han tillförde den aerodynamiska kompetensen i teamet och hade inte någon annan funktion i formgivningsarbetet.

Enligt den i Sverige 1950 och 1951 gällande upphovsrättslagen kunde nyttokonst komma i åtnjutande av ett tioårigt skydd som alster för konstindustri och konsthantverk. Bilmodellen C-type uppfyllde, som industriell formgivning, inte kraven på sådant skydd. Således fanns 1950 och 1951 inte något upphovsrättsligt eller annat skydd för Jaguar C-type som i fråga om skyddstid har kunnat bli föremål för förlängning eller uppväckande.

För det fall domstolen skulle bedöma att Jaguar C-type anses ha uppfyllt kraven som alster av konsthantverk eller konstindustri gällde en skyddstid om tio år efter det år under vilket verket först offentliggjordes, 1951. Denna skyddstid har således upphört eller kan som mest ha förlängts till 1981. Därmed hade skyddstiden löpt ut såväl vid den tidpunkt då skyddstidsdirektivet skulle ha implementerats som när det faktiskt implementerades i svensk lag 1996, innebärande att det inte förelegat förutsättningar att återuppliva eventuellt skydd för detta objekt till 70-årig skyddstid enligt upphovsrättslagen.

Om domstolen skulle bedöma att Jaguar C-type kunde erhålla upphovsrättsligt skydd har Jaguar C-type inte originalitet i den mening att den utgör M.S. eller någon annans intellektuella skapelse. Framtagandet av modellen Jaguar C-type grundade sig på ett inom Jaguar Cars Limited specifikt uppdrag 1950, nämligen att utveckla och bearbeta, med bibehållande av formmässiga karaktärsdrag, den befintliga sportbilsmodellen Jaguar XK120 till en renodlad tävlingsbil för deltagande i Le Mans 1951. Jaguar C-type utgör alltså en direkt bearbetning av bilmodellen XK120. Genom aerodynamiska och andra tekniska och ändamålsenliga krav, särskilt testade genom bl.a. vindtunnel, syftade bearbetningen endast till att uppnå det tekniska resultatet att skapa en tävlingsbil med sådana fartegenskaper att bilmodellen skulle vinna tävlingen Le Mans 1951. Dessa utgångspunkter, tekniska krav och interna instruktioner genom ritning och specifikation – framtagna internt av bl.a. Jaguar Cars Limiteds dåvarande konstruktionschef W.H. – samt Malcom Sayers då helt nya och specifika uppdrag avseende den aerodynamiska utformningen har resulterat i en formgivning som inte gett utrymme för sådan kreativ frihet att bilmodellens uttryck återspeglar Malcom Sayers med fleras personlighet. Alstret och bilmodellen Jaguar C-type har därmed inte uppfyllt det grundläggande kravet på originalitet för ett verk, enligt direktiv 2001/29/EG och unionsrättslig praxis, genom att vara Malcom Sayers med fleras egna intellektuella skapelse, och är därmed inte ett verk/alster av brukskonst enligt upphovsrättslagen.

JLR innehar inte upphovsrätten till Jaguar C-type

Ursprunglig innehavare av upphovsrätten till Jaguar C-type

Det var vid skapandet av bilmodellen C-type 1950 inte möjligt att erhålla skydd för sådan formgivning, innebärande att någon sådan rätt inte heller kunnat övergå eller överföras till Jaguar Cars Limited, vare sig genom anställning eller annat avtal.

M.S. var inte heller anställd vid Jaguar Cars Limited vid tidpunkten för formgivningen och framtagandet av Jaguar C-type. Någon upphovsrätt kan därmed inte ha överlåtits genom dennes anställningsförhållande eller på grund av avtal. Om

domstolen skulle bedöma att M.S. var anställd vid den relevanta tidpunkten, bestrids det att hans upphovsrätt eller andel därav skulle ha övergått till Jaguar Cars Limited på grund av anställningsförhållandet. Det har inte funnits någon överenskommelse mellan M.S. och de andra personer som medverkat i framtagandet av Jaguar C-type om att eventuell upphovsrätt till Jaguar C-type eller andra eventuella verk skulle tillfalla Jaguar Cars Limited. Det föreligger således inte något anställningsförhållande eller uppdragsavtal enligt vilken eventuell upphovsrätt, exempelvis den i målet åberopade svenska upphovsrätten, kan ha överlåtits till Jaguar Cars Limited. Däremot får Jaguar Cars Limited anses ha erhållit en utnyttjande- eller förfoganderätt för det ändamål som kunde förutses när bearbetningen av XK120 genomfördes – resulterande i Jaguar C-type – avsedd för tillverkning av samtida tävlingsbil för deltagande i tävlingar, i första hand Le Mans 1951.

Jaguar Cars Limited upphörde med tillverkningen av tävlingsbilen Jaguar C-type 1954 och skrotade samt sålde ut de 53 exemplar som tillverkats. Därefter har Jaguar Cars Limited inte tillverkat bilmodellen C-type. Formarna gällande bilens form förstördes för övrigt i fabriksbranden 1957. Inte heller har British Leyland UK Limited som förvärvade bilverksamheten 1972, eller bolaget Jaguar Cars Limited som övertog bilverksamheten 1982, tillverkat modellen. Dessa bolag har således överhuvudtaget varken tillverkat och eller sålt någon C-type efter 1954. Däremot har replikatillverkning av C-type pågått sedan 1970-talet utan att något av Jaguarbolagen eller någon annan hävdat upphovsrätt till bilmodellen.

Upphovsrätten har inte överlåtits till JLR

Om Jaguar Cars Limited skulle anses ha varit innehavare av upphovsrätt som hänför sig till Jaguar C-type har denna inte överförts till British Leyland UK Limited och senare verksamhetsdrivande bolag. Det finns inte i avtalen från 1972 och 1982 specificerat och identifierat någon upphovsrätt/copyright avseende Jaguar C-type eller någon annan bilmodell på sådant sätt att den kan anses överlåten genom avtal. Vidare framgår det tydligt av bägge avtalen att det som överläts var ”going concern”, dvs. pågående verksamhet, vilket inte omfattar Jaguar C-type eftersom Jaguar Cars Limited

upphörde med dess tillverkning 1954. Det bestrids därmed att det på avtalsrättslig grund kan ha skett en överlåtelse av åberopad upphovsrätt. Efterföljande olika verksamhetsdrivande bolag har agerat med utgångspunkten att någon sådan rätt inte har existerat eller innehas. Dessa bolag har inte framställt anspråk på någon rätt i Förenade kungariket, Sverige eller något annat land. Inget av dessa verksamhetsdrivande bolag har överlåtit någon sådan rätt. JLR har inte heller förvärvat någon sådan rätt.

Upphovsrättsintrång

Påstått fullbordat upphovsrättsintrång

Creare har inte tillverkat, marknadsfört, sålt eller visat exemplar av de påtalade Intrångsföremålen. Creare har inte heller medverkat till det påstådda intrånget.

K.M och A.C.M. har använt Creare för inköp av vissa delar och halvfabrikat. De har köpt ut och använt komponenter för sin tillverkning av Jaguar C-type. Creare har inte förfogat över den tillverkade bilen i något avseende och inte heller i övrigt varit engagerat i tillverkningen eller förfogandet av denna bil.

De påstådda intrången har under alla förhållanden inte gjorts uppsåtligen eller av oaktsamhet. K.M och A.C.M. har varit i god tro på grund av JLR:s agerande (omständigheterna kring detta framgår nedan under rubriken ”*JLR har samtyckt till tillverkningen*”).

a) Replikatillverkad bil

K.M och A.C.M. har tillverkat ett exemplar av den påtalade bilen för privat bruk, utan Creares inblandning. K.M och A.C.M. har inte sålt eller marknadsfört detta exemplar.

Det påtalade exemplaret som visades vid garageträffen har inte visats offentligt enligt 2 § upphovsrättslagen. Garageträffen i januari 2018 var ett uppföljningsmöte med information om makarna M. C-typeprojekt för ett begränsat antal klubbmedlemmar arrangerat av K.M. Något tillgängliggörande för allmänheten har därmed inte skett. Creare har inte ansvarat för eller varit delaktig i K.M. visning av den tillverkade bilen vid garageträffen. Något ytterligare exemplar har inte tillverkats vare sig privat eller kommersiellt genom Creare. Det tillverkade exemplaret har inte heller gjorts tillgängligt för allmänheten genom marknadsföring, försäljning eller utbjudande. Bilen har alltid varit i K.M. ägo.

b) Bild på svarandenas replika av Jaguar C-type

Intrång bestrids på den grunden att framställningen har skett för privat bruk enligt 12 § upphovsrättslagen. Om förlagan till framställningen anses gjord i strid med 12 § fjärde stycket upphovsrättslagen bestrids ersättningsskyldighet enligt 54 § upphovsrättslagen eftersom överträdelsen varken skett uppsåtligen eller av grov oaktsamhet. Såvitt gäller påståendet om att bilden tillgängliggjorts för allmänheten bestrids intrång på den grunden att utskicket endast har skett inför en sluten krets. Bilden har således inte spridits offentligt genom överföring. Det bestrids att svarandena gjort inbjudan tillgänglig för allmänheten genom internet på Jaguarklubbens hemsida.

c) Tillverkningsunderlag

Bilderna utgör inte tillverkningsunderlag utan är datorskapade/framställda i mars 2016 av K.M inför besöket hos JLR och har endast varit föremål för visning i Förenade kungariket. Det enda utnyttjande som har skett inom det svenska territoriet är framställning för presentation hos JLR i Förenade kungariket. Det bestrids att översändandet av det ena tillverkningsunderlaget per mejl till S.K. utgjort ett tillgängliggörande för allmänheten. Om ett efterbildningsförfogande anses föreligga bestrids intrång på den grunden att tillverkningsunderlaget endast kan utgöra del av det påstådda ”originalverket” och att denna del inte uppvisar tillräcklig originalitet.

d) Digital framställning av Jaguar C-type på visitkort samt på ritningar

Intrång bestrids på den grunden att det inte föreligger några upphovsrättsliga förfogandeformer på svenskt territorium. Om sådant efterbildningsförfogande anses föreligga bestrids intrång på den grunden att den av K.M skapade sidobilden endast kan utgöra del av det påstådda ”originalverket” och att denna del inte uppvisar tillräcklig originalitet.

Påstådd förberedelse till upphovsrättsintrång

Svarandena hade förberett för tillverkning av ytterligare två bilar som skulle ha tillverkats genom Creare genom inköp av vissa delar och halvfabrikat i Creare. Svarandena har inte fortsatt med några åtgärder för montering och tillverkning av dessa bilar, inte heller införskaffande av karossdelar har kommit till stånd, efter JLR:s varningsbrev den 9 februari 2018. Någon tillverkning av de två bilarna kom alltså inte till stånd och avseende planerna på ytterligare bilar har inte vidtagits några åtgärder överhuvudtaget. Marknadsföring av dessa bilar påbörjades i Förenade kungariket med Creare som kommersiellt ursprung.

Då svarandenas åtgärder har skett i god tro, således inte medvetet eller av oaktsamhet, bestrids intrång avseende de förberedande åtgärder som vidtagits avseende planeringen av två bilar. På grund härav kan dessa påtalade gärningar inte bli föremål för förbud.

JLR har samtyckt till svarandenas exemplarframställning och förfoganden

Specifikt samtycke

JLR har samtyckt till svarandenas projekt om tillverkning och försäljning av bilmodellen Jaguar C-type, eller i vart fall till att svarandena skulle tillverka en bil för eget bruk. Detta görs gällande oberoende av om det rör sig om framställning av exemplar för privat bruk enligt 12 § upphovsrättslagen.

K.M har vid flera tillfällen träffat samt haft kontakt med ansvariga representanter för JLR och i detalj presenterat sitt projekt. JLR:s representanter har då meddelat att de kommunicerat projektet internt samt uppmuntrat A.C.M. och K.M att fortsätta. Genom sitt agerande och de förhållanden som beskrivs nedan rörande generellt samtycke har JLR gett svarandena befogad anledning att tro att C-typeprojektet var tillåtet och att det accepterades. JLR har därmed accepterat och samtyckt till påtalad exemplarframställning och tillgängliggörande av Jaguar C-type. JLR har i vart fall samtyckt till tillverkning för eget bruk.

Generellt samtycke

JLR har generellt samtyckt till replikatillverkning avseende Jaguar C-type. Det finns en etablerad marknad för replikor av Jaguar C-type. Flera företag har under åren tillverkat en mängd sådana replikor oberoende av JLR.

JLR har sedan 1970-talet för replikatillverkare lämnat tillträde till och avstått från ritningar av historiska modeller samt accepterat replikatillverkning genom bl.a. användning av nämnda ritningar och andra ritningar som cirkulerat öppet i branschen. Bolaget har också samarbetat med replikabranschen och medverkat i olika arrangemang med replikatillverkade Jaguarbilar, bl.a. Jaguar C-type, samt under flera år tagit emot omfattande och detaljerad information om tillverkningsunderlag avseende svarandenas Jaguar C-typeprojekt. JLR har därutöver underlåtit att informera om sin syn på upphovsrätten, både externt och internt till anställda, och har inte vidtagit åtgärder för att skydda denna. JLR har inte heller registrerat sin rättighet. Genom detta agerande samt passivitet har JLR generellt accepterat och samtyckt till tillverkning av replikor utan territoriell begränsning.

Vitesförbud och korrigeringsåtgärd

Den 31 januari 2020 utträdde Förenade kungariket ur EU. Gällande övergångsregler upphör den 1 januari 2021. Från denna tidpunkt blir Förenade kungariket ett tredje

land i förhållande till EU. Som en följd av detta kommer inte interna unionsrättsliga regleringar att gälla för bolag med säte inom Förenade kungariket. Eftersom det inte finns något gällande skydd för Jaguar C-type i Förenade kungariket finns det inte heller något skydd enligt svensk lag (artikel 7.8 Bernkonventionen). Eventuellt förbud ska utformas enligt svensk lag. Om Förenade kungariket utgör ett tredje land måste det från och med årsskiftet 2021 göras en skyddstidsjämförelse enligt Bernkonventionen. Jaguar C-type var inte föremål för upphovsrättsligt skydd i Förenade kungariket och har inte heller åtnjutit något skydd i något annat land inom unionen den 1 juli 1995. Det innebär att det inte finns något skydd i Sverige.

För det fall domstolen skulle finna att svarandena i något avseende gjort sig skyldiga till intrång genom exemplarframställning ifrågasätter inte svarandena förbud såvitt gäller sådan gärning. Ett vitesbelopp om 1 500 000 kr skulle dock vara oskäligt i förhållande till det eventuella intrångets omfattning och karaktär samt svarandenas ekonomiska ställning.

Svarandena har inte satt något exemplar av Intrångsföremålen på marknaden eller gjort något sådant exemplar tillgängligt för allmänheten. Det finns därmed inte något Intrångsföremål som kan återkallas.

Det vore oskäligt att förstöra Intrångsföremålen eftersom de påstådda intrången inte kan leda till någon minskning i värdet av eventuell upphovsrätt och det inte föreligger någon kränkning av den ideella rätten. Svarandena har varit i god tro genom sin bakgrund och kontakt med replikamarknaden samt andra kontakter. Svarandena ska jämföras med godtroende slutkonsumenter. Svarandena har gjort omfattande investeringar och lagt ned mycket tid på C-typeprojektet samtidigt som de haft löpande kontakt med JLR. Bolaget fick information om projektet men uppfattade det felaktigt som att endast en bil för privat bruk skulle byggas. JLR har inte tillverkat eller marknadsfört Jaguar C-type i Sverige eller något annat land.

Det är karossen som utgör det påstådda verkets form. Karossen är löstagbar från chassit. Det finns därmed i vart fall mindre ingripande korrigeringsåtgärder som kan vidtas beträffande karossen än att den förstörs.

För det fall att rätten finner att något exemplar av Intrångsföremålen utgör intrång så är svarandena beredda att ändra dessa exemplar i syfte att eliminera eventuellt obehörigt utnyttjande.

Skälig ersättning

Det bestrids att svarandena är skyldiga att utge ersättning till JLR på grund av det påstådda intrånget. Skälig ersättning enligt 54 § första stycket upphovsrättslagen avser ersättning för utnyttjandet av det upphovsrättsliga verket. Sådant utnyttjande avser användning av någon av ensamrättens förfogandeformer. I detta fall har endast en bil framställts.

UTREDNINGEN

På JLR:s begäran har förhör under sanningsförsäkran hållits med partsföreträdaren A.B.. Vidare har på bolagets begäran förhör hållits med de sakkunniga vittnena N.H., A.N.S. och J.L.S., som även gett in sakkunnigutlåtanden.

På svarandenas begäran har förhör under sanningsförsäkran hållits med K.M och A.C. M.. Vidare har på deras begäran förhör hållits med vittnena T.T., R.Ö., S.P., B.A. och T.M. samt med det sakkunniga vittnet L.O.O., som även gett in sakkunnigutlåtande.

På båda parternas begäran har förhör hållits med vittnena S.K. och K.R..

Parterna har åberopat omfattande skriftlig bevisning.

DOMSKÄL

Domstolens prövning

Domstolen tar vid sin prövning av målet inledningsvis ställning till om ett brukskonstföremål som skapats i Förenade kungariket 1950 till 1951 och som offentliggjorts 1951 åtnjuter upphovsrättsligt skydd i Sverige idag. Om så bedöms vara fallet kommer domstolen att pröva huruvida M.S., ensam eller tillsammans med andra, är upphovsman till Jaguar C-type. Därefter kommer domstolen att pröva om Jaguar C-type är ett upphovsrättsligt verk samt om JLR idag innehar eventuell upphovsrätt till Jaguar C-type. Besvaras denna fråga jakande, prövar domstolen om svarandena begått intrång i JLR:s upphovsrätt samt om de därutöver förberett ytterligare sådana intrång.

Slutligen, om intrång har begåtts och/eller förberetts, återstår att ta ställning till om svarandena ska föreläggas förbud vid vite och att vidta korrigeringsåtgärder samt om de ska föreläggas att betala skälig ersättning till JLR.

Kan ett brukskonstföremål som skapades i Förenade kungariket 1950 till 1951 åtnjuta upphovsrättsligt skydd i Sverige idag?

Skydd enligt nu gällande upphovsrättslag

Bestämmelserna i upphovsrättslagen tillämpas på verk av den som är svensk medborgare eller har sin vanliga vistelseort i Sverige (se 60 § första stycket 1 upphovsrättslagen). I 1 § andra stycket internationell upphovsrättsförordning (1994:193) anges att även den som är medborgare i ett EES-land alltid ska behandlas som om han vore svensk medborgare vid tillämpning av upphovsrättslagen. Detta

innebär att ett verk skapat av en brittisk upphovsman i Förenade kungariket skyddas av den svenska upphovsrättslagstiftningen. Eftersom upphovsrättslagen trädde ikraft 1961, och skyddstiden som idag gäller för brukskonstföremål implementerades i upphovsrättslagen först 1996, måste dock domstolen först ta ställning till om verk som skapades dessförinnan omfattas av den nuvarande lagstiftningen, som tillämpas även på litterärt och konstnärligt verk som tillkommit före ikraftträdandet (se 65 § upphovsrättslagen).

Skyddet för brukskonst i Sverige 1950-1971

År 1950 och 1951 gällde i Sverige 1919 års lag om rätt till verk av bildande konst, vilken skyddade bland annat alster av konsthantverk och konstindustri – numera benämnda som brukskonst. Sådana verk skyddades enligt lagens 14 § intill utgången av det tionde året från att verket först offentliggjordes. Detta innebär att ett verk som offentliggjorts 1951 enligt denna lag var skyddat fram till utgången av 1961. År 1961 trädde upphovsrättslagen i kraft samtidigt som 1919 års lag om rätt till verk av bildande konst upphävdes. I övergångsbestämmelserna till 1961 års upphovsrättslag angavs att rätten till alster av konsthantverk eller konstindustri, vars rätt skulle upphöra vid utgången av åren 1960 till 1970, skulle gälla intill utgången av 1971. Bakgrunden till detta var att en längre skyddstid för brukskonst vid tidpunkten utreddes, varför det ansågs motiverat med en provisorisk förlängning av skyddstiden.

Detta innebär att ett verk som offentliggjorts 1951 skyddades fram till 1971. År 1970 infördes nya bestämmelser i upphovsrättslagen som gav brukskonst skydd i 50 år från upphovsmannens död. Bestämmelserna gällde även sådana verk som tillkommit före ikraftträdandet och då åtnjöt skydd enligt äldre bestämmelser. Således förlängdes skyddstiden till 2020 för ett verk skapat av en upphovsman som avled 1970.

Skydd efter implementeringen av skyddstidsdirektivet

Den 1 januari 1995 blev Sverige medlem i EU, vilket medförde en skyldighet att behandla invånarna i de olika medlemsstaterna lika. Vad gäller immateriella rättigheter tar detta sig uttryck i bland annat EG-domstolens dom den 20 oktober 1993 i de förenade målen C-92/92 och C-326/92, EU:C:1993:847, punkterna 28 och 35, där EG-domstolen slog fast att medlemsstaterna måste ge upphovsmän i andra medlemsstater samma skydd som inhemska upphovsmän. Därmed åtnjöt en brittisk upphovsman samma rätt som en svensk enligt upphovsrättslagen i och med Sveriges medlemskap i EU. Den 1 januari 1996 införlivades skyddstidsdirektivet (Rådets direktiv 93/98/EEG av den 29 oktober 1993) i svensk rätt genom ändringar i upphovsrättslagen, varvid skyddstiden för brukskonst förlängdes till 70 år efter upphovsmannens död. Samtidigt infördes ändringar i den internationella upphovsrättsförordningen, vilka innebar att den nyss nämnda principen om likabehandling inom upphovsrättens område kom till uttryck i förordning på så sätt som angavs inledningsvis och som nu är gällande. Av skyddstidsdirektivets artikel 10 framgår att direktivets bestämmelser ska tillämpas på alla verk som den 1 juli 1995 var skyddade i åtminstone en medlemsstat. Eftersom verk skapade av EES-medborgare åtnjöt samma skydd i Sverige som en svensk medborgares i och med Sveriges inträde i EU, hade alltså ett verk som offentliggjorts 1951 av en brittisk medborgare skydd i Sverige den 1 juli 1995 och omfattas således av den förlängda skyddstiden, oaktat att de aktuella lag- och förordningsändringarna implementerades i Sverige först den 1 januari 1996.

Sammanfattningsvis har alltså ett brukskonstföremål som skapades i Förenade kungariket 1950 till 1951 och offentliggjordes 1951 av en brittisk upphovsman som dog 1970, upphovsrättsligt skydd i Sverige fram till 2040.

Åtnjuter Jaguar C-type skydd som ett upphovsrättsligt verk?

Rättsliga utgångspunkter

Enligt 1 § upphovsrättslagen har den som skapat ett litterärt eller konstnärligt verk upphovsrätt till verket, som exempelvis kan vara ett alster av brukskonst – dvs. ett föremål som förenar funktion med estetik. För att upphovsrätt ska anses föreligga krävs att det skapade har s.k. verkshöjd. För verkshöjd krävs enligt doktrin och praxis att verket ska ha viss grad av originalitet och särprägel och att det ska vara fråga om ett alster som är originellt på så sätt att det är upphovsmannens egen intellektuella skapelse (jfr t.ex. EU-domstolens dom den 16 juli 2009 i, C-5/08, Infopaq, EU:C:2009:465).

Frågan var gränsen för upphovsrättslig verkshöjd ska ligga i fråga om brukskonst togs upp i förarbetena till mönsterskyddslagen och i de ändringar som samtidigt gjordes i upphovsrättslagen. Där uttalades att det genom införandet av ett generellt mönsterskydd skapades förutsättningar för att upprätthålla ganska stränga krav på konstnärlighet när det gäller att bestämma den ram inom vilken verk av brukskonst ska beredas upphovsrättsligt skydd. Det konstaterades att endast sådana produkter som enligt allmänt förhärskande uppfattning bedöms som produkter av konstnärligt skapande bör beredas skydd, låt vara att det i fråga om vissa produkter med hänsyn till de begränsade variationsmöjligheterna kan finnas anledning att visa jämförelsevis stor generositet. (Prop. 1969:168 s. 135 f.)

När det gäller just brukskonst bör verkshöjdskravet också ses i samband med det skyddsomfång som upphovsrätten ger. Omfånget bestäms med ledning bl.a. av verkets originalitet. Ett förhållandevis lågt krav på alstrets originalitet kan balanseras av ett i motsvarande mån begränsat skyddsomfång, men som inte omfattar bara rena avbildningar. Högsta domstolen har, i två avgöranden som gäller just alster av brukskonst, uttalat att för att ett upphovsrättsligt skydd ska finnas bör det principiellt krävas att alstret åtminstone uppfyller sådana krav på originalitet och individualitet att

det förtjänar ett skydd som sträcker sig längre än till ren avbildning (se NJA 2009 s. 159, Mini Maglite) och att alstrets formgivning inte enbart får bygga på fackkunskap, god smak och enkla variationer av välkända modeidéer av mer rutinartad karaktär (se NJA 1995 s. 164, Stickad tunika).

Vem eller vilka skapade Jaguar C-type?

Domstolen konstaterar inledningsvis att varken M.S. eller någon annan som på ett eller annat sätt deltagit vid skapandet av Jaguar C-type har kunnat höras i målet, vilket givetvis innebär svårigheter i bevishänseende. Den bevisning som parterna har åberopat är omfattande och avser främst historiebeskrivning samt vissa uttalanden av de påstådda upphovsmännen gällande såväl Jaguar C-type som deras roller i det dåvarande Jaguarbolaget. Det finns dock ett antal handlingar och uttalanden från förhörspersoner som bör ges särskild tyngd. Ett bevismedel som nära anknyter till M.S. själv, är hans CV som kommit JLR tillhanda genom M.S. dotters försorg. Av detta framgår att M.S. 1950 ”joined Jaguar to design layout, frame and body of C-type”. Därutöver har K.R. berättat att T.J., som enligt svarandena varit en av medskaparna till Jaguar C-type, till honom sagt att M.S. var den som skapade Jaguar C-type. T.J. ska i detta sammanhang inte själv ha gjort anspråk på att ha formgett Jaguar C-type. Dessa uppgifter har starkt bevisvärde. Till detta kommer att en samlad bedömning av bevismaterialet ger vid handen att den allmänna uppfattningen bland såväl anställda inom Jaguarbolagen som Jaguarentusiaster – däribland K.M, T.T. och B.A. – varit att M.S. är den person som gett Jaguar C-type sin form.

Den bevisning som talar emot detta förhållande avser främst uppgifter om att ett flertal personer utöver M.S. deltagit i utformningen av Jaguar C-type. Bland annat ska W.H., som vid tidpunkten var konstruktionschef på det dåvarande Jaguarbolaget, ha haft sista ordet kring samtliga bilars design. Domstolen bedömer dock inte att de uppgifter som lagts fram medför att det kan uteslutas att M.S.

haft sådant inflytande över formgivningen av Jaguar C-type att han varit upphovsman till densamma.

Domstolen finner vid en samlad bedömning att det är utrett att M.S. har formgett Jaguar C-type.

Är Jaguar C-type ett upphovsrättsligt verk?

Frågan är sedan om bilmodellen Jaguar C-type är originell i den meningen att den är upphovsmannens egen intellektuella skapelse. I denna prövning ingår en bedömning av om formgivaren i samband med skapandet av sitt verk har kunnat uttrycka sin kreativa kapacitet genom att göra fria och kreativa val. (Se EU-domstolens dom den 1 december 2011, Painer, mål C-145/10, EU:C:2011:798, punkterna 88-94.)

En lämplig utgångspunkt för bedömningen av upphovsrättsligt skydd är ofta formgivarens redogörelse för formgivningsprocessen, från vilken det kan klarläggas vad denne velat skapa och vilka formmässiga uttryck denne vid tillfället tyckte var viktiga och ville framhålla. Eftersom det i detta mål inte varit möjligt att höra formgivaren, får domstolen istället beakta bl.a. vad han enligt andra har uppgett om vilka överväganden han gjorde samt vilka instruktioner och begränsningar som han hade vid utformningen.

Utrymmet för fria och kreativa val

Det är i målet utrett att bilen Jaguar C-type skapades för att vinna tävlingen Le Mans 1951. Detta innebar givetvis att det ställdes höga krav på bilens funktion samt att det fanns vissa begränsningar vid formgivningen, men har inte i sig inneburit en sådan inskränkning av M.S. möjligheter att göra fria och kreativa val att det uteslutit verkshöjd. Domstolen har därvid beaktat att de bilar som deltagit vid samma tävling uppvisat skilda former, trots att formgivarna bakom dessa också rimligtvis haft ambitionen att vinna tävlingen. Inte heller utesluter det förhållande att formgivningsföremålet varit en bil, vilket naturligt innebär begränsningar i

formgivningen, att M.S. kunnat göra fria och kreativa val (se EU-domstolens dom den 11 juni 2020, Brompton Bicycle, C-833/18, EU:C:2020:461). Vidare har de direktiv M.S. fått vid formgivningen, som att bilen skulle ha ”family likeness” och alltså kunna urskiljas som en bil från varumärket Jaguar, inte varit sådana att hans valmöjligheter begränsats i någon betydande mån.

Domstolen finner inte stöd för svarandenas påstående att den skiss som åberopats i målet och som enligt svarandena skapats av W.H., innebär att formgivningen varit bestämd redan innan det att M.S. kom in i bilden. Dels har det inte styrkts vem som skapat skissen, dels har svarandena inte styrkt sitt påstående att en formgivare med utgångspunkt i skissen hade skapat den form som Jaguar C-type ger uttryck för. Både N.H. (tidigare bildesigner på bl.a. Jaguar) och A.N.S. (industridesigner) har förklarat att skissen inte ensam skulle kunna tjäna som underlag för att skapa Jaguar C-types form. De har förklarat att skissen saknar information om bilens tredimensionella form, som frontens och bakpartiets utseende, och är eniga om att en bildesigner inte skulle kunna konstruera en bil lik Jaguar C-type utifrån skissen. L.O.O. (modellsnickare och modellör) har uppgett att han skulle kunna använda en sådan skiss för ett uppdrag, men att han skulle behöva mer information om bilens sidor, dess bredd, kurvor bak och fram samt grill. Han har vidare förklarat att han för sådan information som saknas hade fyllt ut designen med element från bilmodellen XK120, eftersom detta vore den enklaste lösningen. Domstolen finner också vid en jämförelse av skissen och Jaguar C-type att formerna skiljer sig åt. Bland annat är bilarnas bakdelar och proportioner väsentligt olika. Den skiss som svarandena åberopat innebär således inte att Jaguar C-types form varit förutbestämd när M.S. påbörjade sitt arbete.

Sammantaget visar utredningen alltså att M.S. haft utrymme för fria och kreativa val vid utformandet av bilen.

Domstolen finner vidare att utredningen ger stöd för att M.S. inte endast gjorde funktionella överväganden vid skapandet av Jaguar C-type. Han har bland annat

uttalat att ”the image sought after is of a low wide high speed car at least as eye-catching as those the Italians will produce”. Att M.S. därutöver haft för avsikt att åstadkomma en snabb bil utesluter enligt domstolen inte att han förenat konstnärliga och funktionella syften. Domstolen finner inte heller att M.S. uttalanden att han främst ser sig som en aerodynamiker, och inte designer, utesluter att han haft konstnärliga ambitioner. Detta får också stöd av vad A.N.S. berättat om att det funnits betydligt enklare vägar att gå för att uppnå de aerodynamiska funktionerna, genom att exempelvis välja raka former istället för runda.

Verkshöjd

När det därefter gäller frågan om Jaguar C-type fått en individuell särprägel ger utredningen vid handen att bilen företer vissa likheter med tidigare på marknaden förekommande bilar. Detta gäller även vid en jämförelse med den bil som enligt både JLR och svarandena ger uttryck för närmast liggande form – Jaguar XK120.

Jaguar C-type ger dock enligt domstolen ett intryck som inte bara i detaljer skiljer sig från denna bil. Bland annat är Jaguar C-types strålkastare, stänkskärmar och grill integrerade i karossen, vilket ger den ett mjukare ”ansikte” än XK120, där dessa detaljer sticker ut och ger ett hårdare intryck. Vidare är Jaguar C-types former generellt mer rundade än XK120:s, som också har en mer markerad ”höft” i sin sidolinje. Domstolen noterar därutöver påtagliga skillnader avseende bilarnas bakre överhäng, där XK120 är längre och spetsigare än Jaguar C-type. Jaguar C-types formspråk och det helhetsintryck som de väsentliga formelementen skapar skiljer sig också klart från vad som förekom hos bilar före det att Jaguar C-type introducerades.

Sammanfattningsvis uppvisar Jaguar C-type avgörande skillnader i såväl detaljer som helhetsintryck vilka innebär att Jaguar C-type besitter en individualitet och originalitet som medför att den har verkshöjd.

Skyddet 1951 respektive 1970

Svarandena har invänt att verket när det offentliggjordes 1951 inte hade åtnjutit skydd enligt dåvarande lagstiftning och inte heller 1970 då ett nytt skydd för brukskonst infördes. Domstolen kan i denna del konstatera att det skydd som var aktuellt 1951 synes ha varit tämligen generöst (jfr bl.a. NJA 1958 s. 68, NJA 1962 s. 750 och NJA 1964 s. 532, som kommenteras i prop. 1969:168 s. 135 f.). Skyddet som därefter tillkom 1970 framstår inte heller som på något avgörande sätt ha varit strängare än dagens skydd. Det finns inte anledning att tro att någon annan bedömning hade gjorts avseende upphovsrättsligt skydd vare sig 1951 eller 1970. Jaguar C-type har alltså omfattats av den svenska upphovsrätten allt sedan den offentliggjordes i Sverige och andra länder.

Domstolens slutsatser

Domstolen finner således att Jaguar C-types formgivning är originell och utgör ett alster som skapats till följd av M.S. fria och kreativa val, samt att formgivningen skyddas av den svenska upphovsrätten idag.

Innehar JLR upphovsrätten till Jaguar C-type?

Vem var ursprunglig innehavare av upphovsrätten?

Tillämplig lag

JLR har gjort gällande att frågan om vem som var den ursprungliga rättighetsinnehavaren ska prövas med tillämpning av brittisk rätt och har särskilt pekat på Principles for Conflict of Laws in Intellectual Property (de s.k. CLIP Principles), som tagits fram av några av världens främsta rättsvetenskapliga experter inom området. Enligt dessa ska frågan om den initiala äganderätten till en immateriell rättighet som utgångspunkt avgöras enligt skyddslandets lag (Article 3:201(1)), om inte situationen har nära samhörighet med ett annat land som tillämpar ett ”work for hire”-villkor (Article 3:201(2)). I sådana fall kan dessa villkor tillämpas på så vis att

parternas förhållande konstrueras så att det ses som att rättigheterna till verket överlåtits eller upplåtits genom exklusiv licens. Eftersom upphovsrätten till ett verk enligt lagstiftning i Förenade kungariket vid tidpunkten tillföll arbetsgivaren (se Copyright Act 1911 punkt 5.1.b) och M.S. var anställd hos Jaguar Cars Limited, var Jaguar Cars Limited den ursprunglige innehavaren av upphovsrätten till Jaguar C-type. Tillämpning av svensk rätt skulle dock ge samma resultat eftersom Jaguar Cars Limited genom anställningsförhållandet erhållit upphovsrätten. Detta eftersom parternas avsikt var att upphovsmannen skulle skapa Jaguar C-type för Jaguar Cars Limiteds räkning och parterna agerat i enlighet med detta, varvid den vid tidpunkten gällande lagstiftningen i Förenade kungariket ska ses som utfyllnad av avtalet. Om M.S. inte var anställd har upphovsrätten övergått enligt avtal baserat på parternas förväntningar och avsikter, eftersom ett bilföretag måste erhålla de exklusiva rättigheterna till bilarnas form och det ligger i uppdragets natur att rättigheterna övergår.

Svarandena har å sin sida gjort gällande att denna fråga ska prövas med tillämpning av svensk rätt, eftersom förutsättningarna för att göra en immaterialrättighet gällande i Sverige bestäms av svensk lag. Därmed bör tvister om upphovsrättens uppkomst, innehåll eller bestånd bedömas enligt svensk rätt. Detta får stöd även av CLIP Principles som anvisar att skyddslandets lag ska tillämpas vid bedömningen av vem som var den ursprunglige upphovsrättsinnehavaren (Article 3:201(1)). JLR har vid sådana förhållanden inte visat att upphovsrätten övergått till dem från upphovsmannen.

Domstolens bedömning

Frågan om vilket lands lag som ska avgöra vem som är ursprunglig innehavare av en upphovsrätt i samband med att ett intrång prövas är inte lagreglerad. Frågan har inte heller prövats i praxis, men diskuteras i doktrin och så även i de rättsutlåtanden som har getts in i målet.

Domstolen finner att det i detta fall måste vara ändamålsenligt att tillämpa skyddslandets lag samtidigt som förhållandena vid rättighetens uppkomst i

ursprungslandet beaktas. Den lösningen förordas också i CLIP-principerna som återspeglar den rådande uppfattningen bland rättsvetenskapsmän på den internationella immaterialrättens område. Domstolen tillämpar därför svensk rätt vid bedömningen av vem som var den ursprunglige innehavaren av rättigheterna till Jaguar C-type.

Det framgår av 1 § upphovsrättslagen att den som skapat ett verk, i detta fall M.S., har upphovsrätten till detsamma. M.S. är alltså enligt svensk rätt den ursprunglige innehavaren av upphovsrätten till Jaguar C-type. Som framkommer nedan har han dock överlåtit denna till Jaguar Cars Limited.

Domstolen anser inte att det genom den av JLR åberopade bevisningen klarlagts om M.S. vid skapandet av Jaguar C-type var anställd vid dåvarande Jaguar Cars Limited. Alldeles klart är det däremot att M.S. hade ett uppdrag att utforma Jaguar C-type för Jaguar Cars Limiteds räkning. Som uppdragstagare finns enligt svensk rätt ingen utgångspunkt att det som skapas som ett led i uppdraget övergår till uppdragsgivaren. Istället får en tolkning av avtalet göras.

Det är i detta fall uppenbart att avtalet mellan M.S. och Jaguar Cars Limited inneburit att upphovsrätten övergått. Syftet med M.S. engagemang i Jaguar Cars Limited var, som tidigare konstaterats, att formge en bil som Jaguar Cars Limited skulle använda för såväl marknadsföring (så som genom deltagande i tävlingen Le Mans) som försäljning till kund. Jaguar Cars Limited skulle inte kunna förfoga över verket på det sätt som krävdes utan att upphovsrätten övergått. Detta stöds även av parternas efterföljande agerande. A.B. har förklarat att Jaguarbolagen förvisso inte på senare tid tillverkat Jaguar C-typebilar, men att de på andra sätt utnyttjat verket genom att exempelvis använda Jaguar C-type i marknadsföring och licensiera rätten att använda Jaguar C-type i spel. Varken M.S. eller hans arvingar har heller gjort anspråk på upphovsrätten. Därutöver anser domstolen att de vid tidpunkten gällande brittiska lagarna, även om de som konstaterats inte blir direkt tillämpliga, måste tas i beaktande som tolkningsdata. De har påverkat parternas syften och förväntningar när de ingått avtalet. Det måste alltså ha stått klart för vardera

avtalsparten att M.S. genom avtalet avstod sin upphovsrätt till förmån för Jaguar Cars Limited.

Har Jaguar Cars Limited överlåtit sin rätt till JLR?

Domstolen prövar först om överlåtelsen 1972 har inneburit att upphovsrätten till Jaguar C-type har övergått till British Leyland UK Limited. Frågan i denna del rör tolkningen av ett avtal träffat mellan parter som inte är del av ifrågavarande tvist. Vad som har utgjort de individuella förhållandena mellan de avtalsslutande parterna har inte heller kunnat fastställas i målet. Under sådana förhållanden får bl.a. avtalets ordalydelse verka som utgångspunkt för tolkningen (se NJA 2015 s. 741). Av avtalet framgår att Jaguar Cars Limited till British Leyland UK Limited överlät ”[…] the whole of the undertaking and assets of the Business as a going concern”. Begreppet “Business” definieras i avtalet som “[…] the business carried out by the Vendor”, varvid “Vendor” definieras som Jaguar Cars Limited.

Domstolen anser att en rimlig tolkning av ordalydelsen är att parternas avsikt var att genomföra en fullständig överlåtelse av det förra bolaget, inbegripet upphovsrätten till Jaguar C-type, till det senare. Omständigheten att upphovsrätten till Jaguar C-type eller någon annan bilmodell inte har specificerats eller identifierats i avtalet påverkar inte tolkningen. Inte heller påverkas tolkningen av att Jaguar Cars Limited inte tillverkade bilmodellen vid tidpunkten för överlåtelsen. Att ”going concern” skulle syfta till en ögonblicksbild av bolagets verksamhet, som svarandena gjort gällande, framstår som främmande. Istället uppfattas ordalydelsen som att den tidigare verksamheten ska kunna drivas vidare i det nya bolaget i oförändrad form. Detta får stöd av att det vid tidpunkten kommunicerades med medarbetarna att det nya bolaget bildats av administrativa skäl för att förenkla en tidigare komplicerad bolagsstruktur. Det har inte framkommit något i övrigt som föranleder en annan tolkning från domstolens sida. Upphovsrätten till Jaguar C-type har således genom avtal 1972 övergått från Jaguar Cars Limited till British Leyland UK Limited.

Domstolen tar därefter ställning till om överlåtelsen 1982 innebär att JLR har förvärvat upphovsrätten till Jaguar C-type. Utredningen visar att British Leyland UK Limited 1978 genomförde ett byte av bolagsnamn till BL Cars Limited och därefter 1982 till Austin Rover Group Limited. Senare samma år träffade det bolaget avtal med det bolag som idag är JLR. Inte heller avseende denna överlåtelse har parternas individuella förhållanden kunnat fastställas. Av avtalet framgår att Austin Rover Group Limited (i avtalet benämnda "ARG") överlät "[…] the assets and undertaking of the Jaguar Business as a going concern including, without prejudice to the generality of the foregoing, all ARG's rights title and interest in and to: […] (f) all trade marks, copyrights or other intellectual property rights, know-how and other technical and commercial information relating to the Jaguar Business, together with any patents, registered designs or other protections relating thereto […]". Domstolen gör samma tolkning som ovan, dvs. att syftet med överlåtelsen var att samtliga tillgångar, inbegripet upphovsrätten till Jaguar C-type, skulle övergå till förvärvaren. I detta fall framgår det vidare redan av ordalydelsen att samtliga immateriella rättigheter kopplade till Austin Rover Group Limiteds verksamhet skulle övergå. På samma sätt som har redogjorts för ovan påverkas inte domstolens slutsats av att upphovsrätten till just Jaguar C-type inte är specificerad eller definierad i avtalet.

Upphovsrätten till Jaguar C-type har således genom avtal övergått till JLR.

Har svarandena gjort intrång i JLR:s upphovsrätt?

Jaguar C-type är således ett upphovsrättsligt verk och JLR äger upphovsrätten till detta. För att besvara frågorna om svarandena genom exemplarframställning och olika förfoganden gjort intrång i JLR:s upphovsrätt kommer domstolen först att ta ställning till om de påstådda Intrångsföremålen faller inom upphovsrättens skyddsomfång. I sådant fall ska prövas vem, eller vilka, som begått påstådda intrångsgärningar och om sagda gärningar inneburit intrång i JLR:s rätt. För det fall ett eller flera intrång skett utan medverkan av Creare, ska domstolen pröva om intrången omfattas av upphovsrättslagens undantag om privat bruk. Domstolen ska under alla förhållanden

pröva svarandenas invändning om att JLR gett specifikt eller generellt samtycke till de förfoganden som gjorts gällande.

Omfattas Intrångsföremålen av Jaguar C-types skyddsomfång?

Inledningsvis kan konstateras att det är ostridigt mellan parterna att den replika som skapats är en direkt kopia av Jaguar C-type. Den faller därför inom skyddsomfånget för verket. Detsamma gäller därmed även fotografiet av replikan.

Vad gäller tillverkningsunderlagen visar dessa endast delar av verket. De visar dock så avgörande delar av verket, dess former och kurvor, att de i sig uppfyller kraven på originalitet och verkshöjd. Tillverkningsunderlagen representerar var för sig verket på så sätt att det inte finns några tvivel om att de föreställer just Jaguar C-type. Domstolen gör samma bedömning avseende sidobilden, av vilken Jaguar C-types karakteristiska drag framkommer.

Samtliga intrångsföremål omfattas således av Jaguar C-types skyddsomfång.

Innebär åtgärderna intrång i JLR:s rätt?

a) C-type replika

Exemplarframställning

Både K.M och A.C.M. har förklarat att bygget av replikan var ett renodlat hobbyprojekt som såg sin start 2009. K.M byggde i princip allting själv förutom exempelvis vissa mekaniska delar och A.C.M. inredde bilen. De har förklarat att det var K.M som tog fram underlaget för att tillverka replikan och att de köpte in komponenter delvis privat, delvis genom Creare. Inköpen genom Creare skedde från hösten 2015 till hösten 2017 och berodde på att de vid denna tidpunkt började samordna de privata inköpen med inköpen till replikorna som Creare skulle producera. Creare köpte tre uppsättningar,

varav en uppsättning köptes ut av makarna. De har förklarat att det var 2015 som de insåg efterfrågan på replikor och bestämde sig för att ta sig in i branschen. Den 10 december 2015 mejlade de sin revisor för att diskutera hur projektet kunde genomföras. Fram till dess hade Creare varit vilande sedan 2012. Från denna tidpunkt skedde arbetet med den privata replikan och de kommersiella replikorna parallellt. Ramen på den privata bilen kom till i början av 2016 och bilen blev klar i augusti 2018. De tog kontakt med agenten i England under 2017. Vid garageträffen i januari 2018 marknadsfördes inte Creares projekt, eftersom det var någonting som de flesta deltagarna kände till sedan tidigare. Deltagarna hade därutöver sina egna projekt. Dessutom var bilarna som Creare skulle bygga inte anpassade för marknaden i Sverige, eftersom de inte skulle få godkännande här på grund av att ramarna inte var byggda enligt svensk standard. Träffen syftade till att visa fortsättningen av det privata projektet och det rörde sig snarast om ett kafferep med goda vänner. Det var inte Creare utan K.M som hade tagit fram inbjudan till träffen. Varumärket ”AuthentiCat” stod enligt A.C.M. med på inbjudan för att det var ett fyndigt namn som var roligt att visa för vännerna. De har i övrigt inte använt varumärket eftersom någon produktion aldrig kom till stånd.

Den skriftliga bevisningen i målet talar dock enligt domstolen i en annan riktning än vad K.M och A.C.M. ger uttryck för. Bland annat framgår följande av inbjudan till garageträffen i januari 2018: ”Jag har tidigare berättat om C-type recreations som vi på Creare bygger. Första AuthentiCat C-type har genomgått ’giftemålet’ mellan kaross och chassie, och är redo att visas.” Inbjudan är signerad ”Kalle M.” med e-postadressen ”Info@AuthentiCat.co.uk”. Det framgår vidare av presentationen som K.M i mars 2016 visade för K.R. och S.K. att han är ”manager” på Creare och i presentationen benämns projektet genomgående i ”vi”-form och såväl Creare, K.M som A.C.M. respektive bakgrund presenteras. Att särskilt notera är att det i manuset till presentationen, som enligt K.M överensstämmer med vad han sa vid presentationen, anges att ”Our business case is now to build 3 cars, as shown here with 3 sets of brackets from our Swedish suppliers.”. Bilden som är

kopplad till texten visar tre uppsättningar komponenter, varav en uppsättning enligt svarandena senare sålts från Creare till K.M. Därutöver anges i det marknadsföringsbrev som i oktober 2017 skickats av den av svarandena utsedda agenten att replikabilarna kommer att benämnas som ”THE AUTHENTICAT C-TYPE” samt att den första bilen förväntas färdigställas i slutet av 2017 eller i början av 2018. Slutligen anger K.M själv i mejl till en Jaguarhistoriker i Australien, i samband med att han eftersöker information om Jaguar C-types motor, att han tillsammans med sin fru driver ett företag som fokuserar på att bygga tre stycken ”C-type FIA recreations”. I mejlet, från april 2016, förklarar K.M att de nu är ”in the phase of welding chassis, renovating g-boxes, engines, axles and suspensions”.

Domstolen konstaterar att den skriftliga bevisningen med tydlighet styrker JLR:s påstående att det är Creare, tillsammans med K.M och A.C.M., som från slutet av 2015 tillverkat den i målet aktuella replikan. Denna bedömning påverkas inte av det förhållande att bilen har varit registrerad som amatörbyggd. Inte heller vad K.M och A.C.M. har berättat föranleder någon annan bedömning. Det är således uteslutet att den ostridiga exemplarframställningen skett för privat bruk, eftersom detta undantag inte kan åberopas av ett företag.

Visning

Vad gäller frågan om replikan har överförts till allmänheten genom visning gäller enligt praxis att tillgängliggörandet ska ha riktat sig till en obestämd krets i den bemärkelsen att kretsen inte ska vara begränsad till en (inte alltför stor) grupp av särskilt utpekade personer. Att tillgången är villkorad, till exempel av medlemskap, spelar ingen roll så länge villkoren kan uppfyllas av var och en. Avgörande för bedömningen är istället den krets av personer som potentiellt kan komma att tillgodogöra sig verket. (Se exv. NJA 2012 s. 975, punkten 37 och där angiven praxis.)

De som närvarat vid träffen har enligt vad K.M och A.C.M. berättat bestått av medlemmar i svenska Jaguarklubben. Det har rört sig om 20-25 personer och inbjudan har enligt svarandenas uppgifter gått ut till medlemmar i Jaguarklubbens västkustkrets samt till vissa personer i den skånska medlemskretsen. Garageträffen har även noterats i Jaguarklubbens kalendarium. K.M har förklarat att Jaguarklubben har ca 3 500 medlemmar och att det inte uppställs några särskilda krav för medlemskap. Detta innebär enligt domstolen att visningen av replikan har riktat sig mot en obestämd krets personer, och alltså till allmänheten, även om endast en begränsad skara i slutändan tillgodogjort sig verket. Genom träffen har därför replikan gjorts tillgänglig för allmänheten genom visning.

Försäljning

Domstolen finner inte att det förhållande att replikan inte ägs av svarandena gemensamt innebär att svarandena sålt den aktuella replikan och på så vis tillgängliggjort exemplaret för allmänheten. Inte heller finner domstolen att det förhållandet att en faktura utställts från Creare till K.M styrker att replikan inledningsvis ägts av Creare och sedan överlåtits till K.M. Istället har svarandena genom sin bevisning avseende hur bilen registrerats och genom förhöret med B.A. visat att bilen från början varit i K.M. ägo.

Vad gäller påståendet om att exemplaret har tillgängliggjorts för allmänheten genom utbjudning till försäljning genom den av svarandena anlitade agenten, har JLR inte preciserat vem eller vilka erbjudandet riktat sig till, dvs. hur det kommit allmänheten till del. Det har därför inte klarlagts om verket på detta sätt tillgängliggjorts till allmänheten.

Intrånget har därmed inte omfattat försäljning eller utbjudande till försäljning.

b) Bild på replika

Av samma skäl som ovan anförts angående replikabilen anser domstolen att även framställningen av fotografiet på inbjudan skett av svarandena gemensamt. Exemplarframställningen har därmed inte skett för privat bruk och har alltså inneburit intrång i JLR:s rätt. JLR har dock inte mot svarandenas bestridande förmått styrka att svarandena publicerat fotografiet på Jaguarklubbens hemsida. Något intrång i form av överföring till allmänheten som kan läggas svarandena till last har därför inte skett avseende detta Intrångsföremål.

c) Tillverkningsunderlag

Domstolen bedömer även i detta avseende, i enlighet med vad som ovan angetts angående replikabilen, att tillverkningsunderlaget har skapats av svarandena gemensamt. Exemplarframställningen har därmed inte skett för privat bruk och har alltså inneburit intrång i JLR:s rätt. Det framgår vidare av K.M och A.C.M. uppgifter att tillverkningsunderlaget skapats i Sverige. Det har därför rört sig om exemplarframställning på svenskt territorium som inneburit intrång i JLR:s rätt.

Med samma utgångspunkt har även översändandet av tillverkningsunderlaget per mejl gjorts av svarandena gemensamt. Mejlet har dock skickats till endast två personer och således till en sluten krets. Det har inte heller rört sig om en sådan större sluten krets som omfattas av kompletteringsregeln i 2 § fjärde stycket upphovsrättslagen. Översändandet har därmed inte inneburit en överföring till allmänheten och således inte ett intrång i JLR:s rätt.

d) Sidobild

Av samma skäl som tidigare har även tillverkningsunderlaget skapats av svarandena gemensamt. Exemplarframställningen har därmed inte skett för privat bruk. Det framgår vidare av K.M och A.C.M. uppgifter att

sidobilden skapats i Sverige. Det har därför rört sig om exemplarframställning på svenskt territorium som inneburit intrång i JLR:s rätt.

Har svarandena förberett intrång i JLR:s upphovsrätt?

Enligt 53 § femte stycket upphovsrättslagen och 23 kap. 2 § första stycket 2 brottsbalken är det en straffbar förberedelse till brott mot upphovsrättslagen att med uppsåt skaffa, tillverka, lämna, ta emot, förvara, transportera, sammanställa eller ta annan liknande befattning med något som är särskilt ägnat att användas som hjälpmedel vid ett brott.

Svarandena har vidgått att de planerat och vidtagit åtgärder som att införskaffa föremål som, om de hade kommit till användning i enlighet med svarandenas planering, hade inneburit intrång i JLR:s upphovsrätt. Så som svarandena vidgått har dessa åtgärder utförts gemensamt av de tre svarandeparterna, som alltså i objektiv mening har förberett upphovsrättsintrång.

För att ansvara för dessa handlingar måste respektive svarande ha haft uppsåt – alternativt varit grovt oaktsam – till handlingarna. Det är genom svarandenas vitsordanden styrkt att var och en känt till de handlingar som vidtagits och handlandet har således varit uppsåtligt. Det är också i målet ostridigt att svarandena vid förberedelsen av tillverkningen av de planerade replikorna kände till Jaguar C-type och att Jaguar C-type användes som förlaga. Det är därmed visat att förberedelsen till intrången i upphovsrätten till Jaguar C-type skett uppsåtligen. Vad svarandena anfört om att de själva trott att deras handlingar varit tillåtna föranleder ingen annan bedömning.

Har JLR samtyckt till svarandenas åtgärder genom ett specifikt samtycke?

Enligt 27 § upphovsrättslagen kan upphovsrätt helt eller delvis överlåtas. Upphovsrätt kan även med stöd av denna bestämmelse upplåtas (se prop. 1996/97:129 s. 15).

Överlåtelser och upplåtelser kan ske genom avtal och det uppställs inga formkrav för hur sådana avtal ska se ut. Svarandena har påstått att JLR lämnat sitt samtycke till dem att framställa exemplar av och förfoga över Jaguar C-type på så vis som skett och att svarandena därför inte gjort något intrång i JLR:s rätt. Det är svarandena som har bevisbördan för detta påstående.

Svarandenas kontakt med JLR

Av den åberopade bevisningen framgår att K.M och S.K. träffades på en mässa i Birmingham i november 2015, varvid K.M berättade att han hade skapat ett digitalt tillverkningsunderlag för Jaguar C-type. De bytte kontaktuppgifter och hade därefter kontakt per mejl. K.M berättade i sitt inledande mejl mer om sitt tillverkningsunderlag och bifogade bilder på detsamma. S.K. svarade på detta mejl med K.R. och M.H., som vid tidpunkten var S.K. chef, som kopiemottagare och uppgav att han skickat vidare underlaget internt samt frågade om K.M skulle besöka Förenade kungariket på nytt. K.M svarade att han gärna skulle komma till England för en mer omfattande presentation samt bifogade ytterligare bilder på bl.a. en bilram och chassidelar. Mejlet innehöll inte någon förklaring av vad bilderna föreställde. I mars 2016 återkom K.M på nytt och sa att han skulle komma till England senare under månaden samt att han skulle vara tillgänglig för ett möte för att närmare presentera sitt tillverkningsunderlag. S.K. svarade, med K.R. som kopiemottagare, att K.M var välkommen på föreslagen tid och frågade hur många som skulle komma.

K.M har berättat att han vid det möte som sedan hölls träffade S.K. och K.R.. Han har förklarat att han vid mötet berättade både om sitt privata Jaguar C-typeprojekt och om planerna för ytterligare tillverkning. Det var enligt honom uppenbart att planerna för ytterligare tillverkning var kommersiella. I powerpointpresentationen som han visade framgick samtliga Intrångsföremål. K.M har förklarat att han visade hela presentationen och höll sig till det manus som getts in i målet. Av manuset framgår bland annat att “Now we are taking the

passion for the C-type Jag to a professional level” och att ”Our business case is now to build 3 cars”. Så som tidigare konstaterats fanns också i powerpointpresentationen uppgifter om K.M, A.C.M. och Creare samt deras respektive bakgrund.

S.K. har berättat att hans position i bolaget vid tidpunkten var ”manager”, men att det inte innebar att han hade en roll i ledningen, utan att han var chef på den lägsta nivån. Han hade ansvar för att hantera en stor mängd förfrågningar kring försäljning. Han har berättat att han uppfattade K.M som en entusiast som var särskilt intresserad av Jaguar C-type. Han förstod dock inte riktigt allt som K.M berättade vid mötet eftersom det hade klar ingenjörsinriktning, varför han hänvisade till K.R.. Vid tidpunkten hade han många liknande kontakter och kan därför inte dra sig till minnes exakt vad som sades eller vilka dokument K.M visade. Han var inte heller med vid hela mötet eftersom han hade andra åtaganden som han behövde hantera samtidigt. K.M berättade i vart fall inte att han skulle tillverka flera replikor och bad inte heller om tillstånd att göra någonting sådant. Han uppfattade det inte som att K.M hade en kommersiell verksamhet. Hans eget syfte med kontakten var att se om han kunde sälja någonting till K.M.

K.R. har berättat att han arbetat för Jaguarbolagen under lång tid och haft ett antal olika roller inom bolagen. Vid tidpunkten för mötet med K.M var han ”Vehicle Engineering Manager”. Han minns mötet och att K.M berättade om sina planer att bygga en Jaguar C-typereplika till sig själv. Han minns inte vilka dokument K.M visade. K.M berättade inte att han skulle bygga fler än en replika och bad inte heller om tillåtelse att göra det. Hans roll inom JLR vid mötet var dessutom inte sådan att han hade kunnat lämna licens att producera Jaguarmodeller. Enligt honom skulle man inte heller kunna få den uppfattningen, eftersom ett sådant beslut skulle kräva godkännande från styrelsen.

K.M följde efter mötet upp med ett mejl till S.K. och K.R., där han bifogade ytterligare tillverkningsunderlag för att visa på hur han löst vissa frågor kring bilens utseende. Han angav också att "If there is anything else that we can help or assist about recreating the C-type, our services are here to support you". S.K. svarade att K.M. arbete var väldigt intressant men att det kunde dröja ett tag innan han kunde förvänta sig återkoppling. K.M mejlade på nytt S.K. och K.R. och rapporterade om sin tillverkning samt bifogade bilder på byggnationen och tillverkningsunderlag. Detta mejl besvarades inte.

Domstolens bedömning

Bevisningen i målet ger inte stöd för att det med tydlighet framgått för varken S.K. eller K.R. att det projekt som K.M presenterat varit kommersiellt eller avsett tillverkning av mer än en bil. Både S.K. och K.R. har under ed vittnat om att K.M inte ska ha sagt någonting om tillverkning av fler än en replika. Det ska givetvis beaktas att både S.K. och K.R. har uttryckt att de inte har särskilt starka minnesbilder av mötet, vilket i viss mån påverkar deras tillförlitlighet. Det samlade underlaget ger dock bilden av att K.M presenterat ett projekt som främst bestått i ett gediget arbete med att ta fram tillverkningsunderlag till Jaguar C-type, vilket utmynnat i byggnationen av en replika. Sett i detta sammanhang är det naturligt att S.K. och K.R. möjligtvis inte lagt märke till enstaka uppgifter som talat i en annan riktning. Det ska vidare noteras att ingen av dem är jurister eller har någon kunskap om vad som är tillåtet enligt svensk lagstiftning, varför de inte kan förväntas att vid sittande bord överväga om vad de hört skulle kunna innebära ett intrång.

Domstolen gör därför bedömningen att den information som kommit S.K. och K.R. tillhanda inte varit sådan att de haft anledning att reagera. Därutöver har svarandena inte visat att varken S.K. eller K.R. haft sådan ställning inom JLR att deras eventuella passivitet eller konkludenta handlande kunnat leda till bundenhet för JLR. Det måste istället vara uppenbart att de anställningar S.K.

och K.R. haft inte gett dem behörighet att samtycka till användning av något som får betraktas som företagets centrala immateriella tillgångar. Det har inte heller funnits någon avtalsrelation mellan svarandena och JLR. Det medför att eventuell passivitet och konkludent handlande inte har kunnat föranleda en ändring av ett befintligt avtalsinnehåll (jfr exv. Svea hovrätts dom den 17 juni 2016 i mål nr T 9046-15), eller en inomobligatorisk lojalitetsplikt att upplysa motparten om dess eventuella villfarelse. Slutligen innehåller upphovsrättslagen inga särskilda regler som förpliktar en rättighetshavare att agera inom viss tid från att denne fått kännedom om ett intrång. Enligt domstolens bedömning saknas det även i övrigt stöd för att passivitet skulle medföra ett avstående från rätten att göra en ensamrätt gällande på det sätt som svarandena påstår i målet.

Svarandena har alltså inte styrkt att JLR genom sina anställdas handlande lämnat ett specifikt samtycke till svarandena att framställa exemplar av och förfoga över verket Jaguar C-type på så sätt som skett.

Har JLR samtyckt till svarandenas åtgärder genom ett generellt samtycke?

Svarandena har även påstått att JLR lämnat ett generellt samtycke för var och en att framställa exemplar av Jaguar C-type i form av replikor samt att förfoga över dessa på det vis som svarandena har gjort och att svarandena därför inte har gjort något intrång i JLR:s rätt. Det är svarandena som har bevisbördan även för detta påstående.

Den av svarandena åberopade bevisningen avser huvudsakligen att styrka replikamarknadens existens och omfattning. JLR har dock inte invänt mot att en replikamarknad existerar, utan har gjort gällande att den inte förekommer med JLR:s tillåtelse. Domstolen håller det för visst att den påstådda marknaden existerar. Så som ovan konstaterats kan inte JLR:s eventuella passivitet medföra att bolaget har avstått från rätten att göra en ensamrätt gällande på det sätt som svarandena påstår. Huruvida JLR vidtagit åtgärder mot andra replikatillverkare eller inte, vilket parterna åberopat omständigheter och fört bevisning kring, saknar därmed betydelse. Domstolen går

därför vidare till att pröva om JLR genom sitt aktiva agerande gentemot replikamarknaden lämnat ett samtycke som gjort svarandenas åtgärder tillåtna.

Det är utrett att JLR sponsrat loppet ”Jaguar Classic Challenge” där replikabilar tillåts delta. JLR:s ställföreträdare A.B. har förklarat att sponsringen sker för att stärka bolagets varumärke, men att JLR som sponsor inte har något inflytande över reglerna i tävlingen eller över klubben som arrangerar evenemanget. Domstolen finner inte att JLR:s sponsring av tävlingen utgör en sådan handling som innebär att de lämnat samtycke till kommersiell replikatillverkning.

Svarandena har vidare uppgett att JLR genom sina anställdas handlingar samarbetat med och uppmuntrat replikatillverkare. Som bevisning i denna del har svarandena bl.a. åberopat en annons för en Jaguar C-typereplika enligt vilken W.H. ska ha uttryckt sig positivt om replikan ifråga, uppgifter om att K.R. tillverkar en egen replika, artiklar och utdrag från hemsidor där det framgår att en anställd hos JLR, N.D., ”välsignat” ett replikabygge och medverkat i marknadsföring av replikatillverkade Jaguarmodeller samt uppgifter om att en representant för Jaguar Daimler Heritage Trust tillverkar en egen replika. Inte heller dessa handlingar, som i olika tider vidtagits av anställda inom Jaguarbolagen samt av en anställd på en stiftelse fristående från JLR, kan ses som en bindande utfästelse från JLR:s sida. Personerna ifråga är inte representanter för JLR och domstolen vet därutöver ingenting om hur förhållandena kring dessa uttalanden och åtgärder sett ut.

Svarandena har slutligen angett att JLR sedan 1970-talet för replikatillverkare har lämnat tillträde till och avstått från ritningar av historiska modeller. Som bevisning i denna del har svarandena bl.a. åberopat ett utdrag ur en artikel där det framgår att en replikatillverkare arbetat utifrån originalritningar, en artikel angående en replikabil byggd utifrån originalritningar, en artikel enligt vilken JLR avhände sig tillverkningsunderlag såsom originalritningar under åren 2007-2010, annonser för replikor enligt vilken replikorna ifråga byggts enligt originalritningar, ett mejl angående försäljning av en replika byggd utifrån originalritningar samt ett utdrag ur en

bok där det framgår att JLR städat ut vissa ritningar. Denna bevisning talar dock inte för annat än att originalritningar cirkulerar på marknaden. Det framgår inte under vilka förhållanden replikatillverkarna kommit över dessa eller vilka förbehåll som eventuellt har gjorts från JLR:s sida. Enbart att besitta en ritning avseende ett upphovsrättsligt verk ger därutöver inte någon given rätt att framställa exemplar av detsamma. Domstolen anser därför att inte heller dessa förhållanden styrker att JLR gett något generellt samtycke till replikatillverkning.

Svarandena har alltså inte förmått styrka att JLR genom sitt handlande samtyckt till all form av replikatillverkning eller avstått från sin rätt att göra upphovsrätt till Jaguar C-type gällande. Svarandena har därför inte haft rätt att förfoga över verket Jaguar C-type på så sätt som skett.

Ska svarandena betala skälig ersättning för sitt utnyttjande av Jaguar C-type?

Den som gör intrång i ett upphovsrättsligt skyddat verk ska betala skälig ersättning till upphovsmannen eller dennes rättsinnehavare (54 § upphovsrättslagen). Sådan ersättning ska betalas redan på objektiv grund, dvs. oberoende av om intrånget gjorts uppsåtligen eller av oaktsamhet (se SOU 1956:25 s. 428 f.). Domstolens bedömningar i fråga om intrång innebär därför en skyldighet för svarandena att betala skälig ersättning för respektive utnyttjande.

Ska svarandena vid vite förbjudas att fortsätta med åtgärderna?

Gör någon intrång i en upphovsrätt får domstol, enligt 53 b § upphovsrättslagen, vid vite, förbjuda den som vidtar eller medverkar till en sådan åtgärd att fortsätta med åtgärden. Ett förbud kan också komma i fråga vid förberedelse till intrång.
Frågan ska avgöras med utgångspunkt i förhållandena vid tidpunkten för domens meddelande. Det finns därför inte skäl för domstolen att, som svarandena argumenterat för, ta ställning till hur Förenade kungarikets utträde ur EU efter övergångsperioden påverkar JLR:s möjligheter att göra skydd för Jaguar C-type gällande i Sverige.

Domstolens bedömningar i fråga om upphovsrättsintrång är att svarandena gemensamt framställt ett flertal exemplar av verket och tillgängliggjort ett av dem för allmänheten genom visning samt förberett framställning av ytterligare exemplar av verket. Härigenom finns, på objektiva grunder, förutsättningar för att vid vite förbjuda svarandena att vidta åtgärder som innebär upphovsrättsintrång. Ett förbudsbeslut förutsätter inte att överträdelserna utgör ett led i ett pågående intrång.

Utformningen av ett vitesförbud ska ta sikte på det eller de intrång som har begåtts och måste vara specifikt, dvs. ta sikte på att förhindra en fortsättning av just det speciella intrång som föranlett förbudet. Vitesförbud kan inte heller avse ett generellt förbud mot att begå intrång, eftersom detta redan följer av lag. (Se NJA 2007 s. 431.)

Förbudsbesluten utformas därför – med avvikelse från vad som har yrkats – på sätt som framgår av domslutet.

När vite föreläggs ska det vidare bestämmas till ett belopp som med hänsyn till vad som är känt om vitesadressatens ekonomiska förhållanden och till omständigheterna i övrigt kan antas förmå honom att följa föreläggandet. Med beaktande av detta kan ett vite på 1 000 000 kronor enligt domstolen antas förmå var och en av svarandena att följa respektive förbud.

Ska svarandena föreläggas att vidta korrigeringsåtgärder?

Domstolen kan på yrkande av upphovsmannen eller hans rättsinnehavare, efter vad som är skäligt, besluta att egendom som är föremål för intrång eller överträdelse ska förstöras eller ändras, eller att andra åtgärder ska vidtas med den till förebyggande av missbruk (55 § första stycket upphovsrättslagen).

Liksom för skälig ersättning och vite gäller att beslut enligt denna bestämmelse kan fattas oberoende av om intrånget gjorts uppsåtligen eller av oaktsamhet. Ingripande bör

dock inte ske i större omfattning än som är nödvändigt med hänsyn till upphovsmannens intresse av att missbruk av exemplar och hjälpmedel förebyggs. (Se SOU 1956:25 s. 436.)

I den mån önskat resultat kan uppnås med en mindre ingripande åtgärd bör således denna väljas. Vid skälighetsbedömningen kan beaktas vad som i bestämmelsens tidigare lydelse uttryckligen angavs om att åtgärder inte ska vidtas mot den som i god tro förvärvat egendomen. I enlighet med domstolens bedömning i målet har dock varken Creare, K.M eller A.C.M. varit i god tro varför detta inte påverkar domstolens skälighetsbedömning. Domstolen gör dock följande överväganden vad gäller åtgärdernas skälighet.

Av utredningen framgår att karossen på den i målet aktuella replikabilen utgör föremål för intrång i JLR:s upphovsrätt. De exemplar som yrkandet om korrigeringsåtgärd riktar sig mot framgår av domsbilaga A-D. Vad gäller replikan (domsbilaga A) kan konstateras att karossen utgör det väsentliga formelementet med avseende på intrånget. Det är därför enligt domstolen en tillräckligt ingripande åtgärd att korrigeringsåtgärden inskränker sig till karossen. Utredningen visar också att den utan större insatser kan avlägsnas från replikan i övrigt.

Vad gäller övriga Intrångsföremål är det enligt domstolen skäligt att dessa ska förstöras i enlighet med JLR:s yrkande. Eftersom domstolen som ovan framgår inte funnit det styrkt att något Intrångsföremål har överlåtits finns det dock inte förutsättningar att besluta om återkallelse.

Rättegångskostnader

JLR har fått framgång med samtliga yrkanden. Vid denna utgång ska svarandena solidariskt ersätta JLR för dess rättegångskostnader. Begärda belopp är med hänsyn till målets art och omfattning skäliga.

Svarandena har invänt att JLR föranlett en onödig rättegång genom sin passivitet och därför begärt att JLR enligt 18 kap. 6 § rättegångsbalken ska ersätta svarandenas rättegångskostnader oavsett utgången i målet. Domstolen konstaterar dock att det redan av domstolens bedömning av målet i sak följer att JLR inte varit passivt på något sätt som kan läggas bolaget till last. Situationen är därmed inte sådan att det finns skäl att fördela rättegångskostnaderna i målet på något annat sätt än enligt rättegångsbalkens huvudregel.

Sekretess

Sekretessbestämmelsen i 36 kap. 2 § offentlighets- och sekretesslagen ska fortsätta att vara tillämplig i enlighet med vad som anges i domslutet.

HUR MAN ÖVERKLAGAR, se domsbilaga F (PMD-02)
Ett överklagande ställs till Patent- och Marknadsöverdomstolen och ska, med hänsyn till mellankommande helgdagar, ha kommit in till Patent- och marknadsdomstolen senast den 4 januari 2021. Det krävs prövningstillstånd.

Malou Lindblom Peter Adamsson Sofia Frisk Lavotha

STOCKHOLMS TINGSRÄTT
PMD:G
INKOM: 2018-11-16
MÅLNR: PMT 15833-18
AKTBIL: 5

KMH
R.P.M

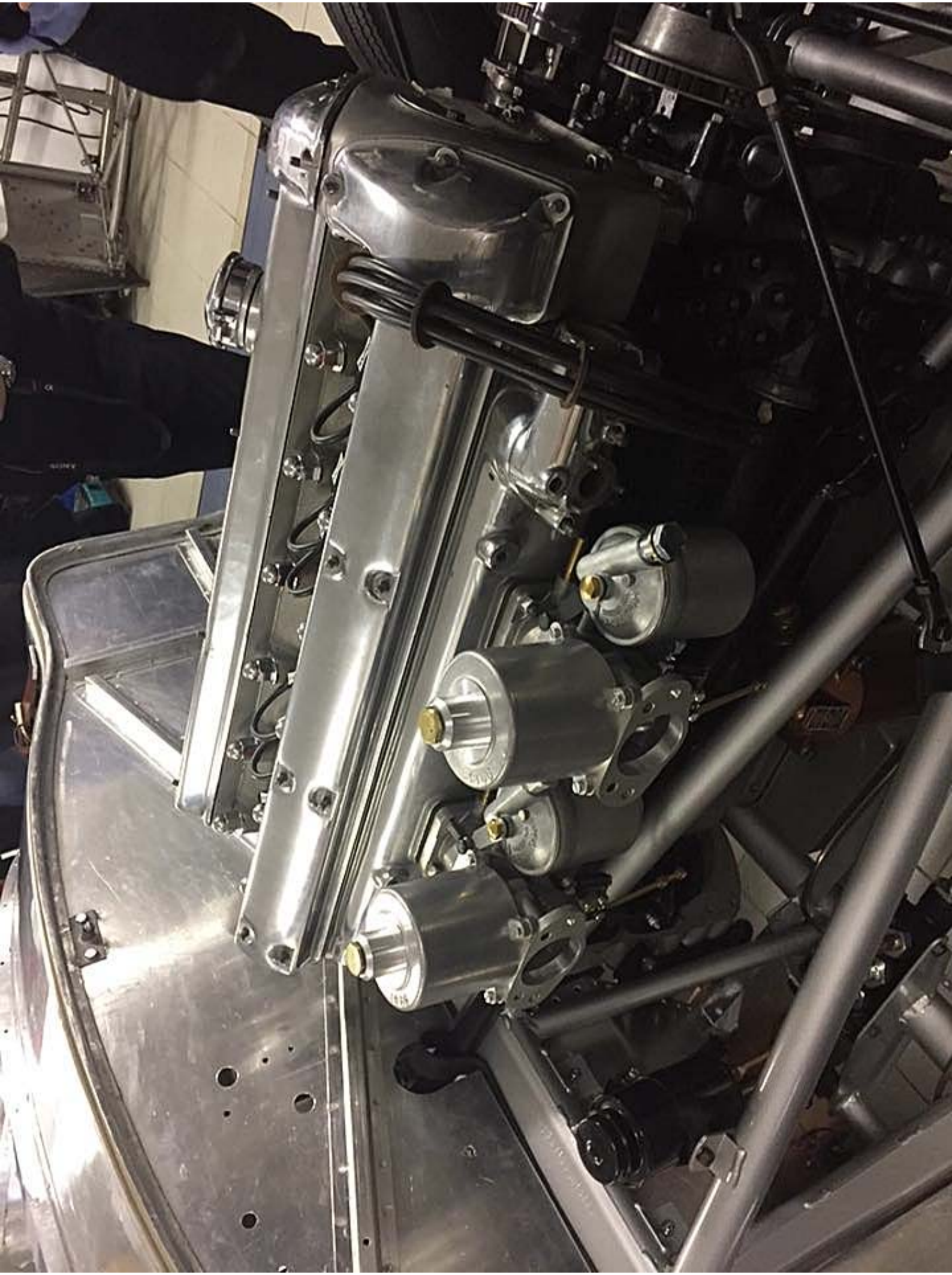

sfro

IDENTITETSBEVIS

B10655
Blankettnummer

Ägarens namn:
[redacted]

Adress:
[redacted]

Postadress:
[redacted]

Telefon bostad:
[redacted]

Identifieringsnummer:
YVVB106551XKC1952

Fabrikat:
XKC

Karosstyp:
Personbil

Giltigt till:
2021-09-05

STOCKHOLMS TINGSRÄTT
PMD:G

INKOM: 2019-04-25
MÅLNR: PMT 15833-18
AKTBIL: 142

Underskrift, datum och namnstämpel

sfro
Byggbesiktning utförd
Den 5/9 2016

Protokollet gäller endast med SFRO:s byggbesiktningsstämpel och bild på helhet och identifieringsnummer.

Bild: Identifieringsnummer

Bild: Helhet

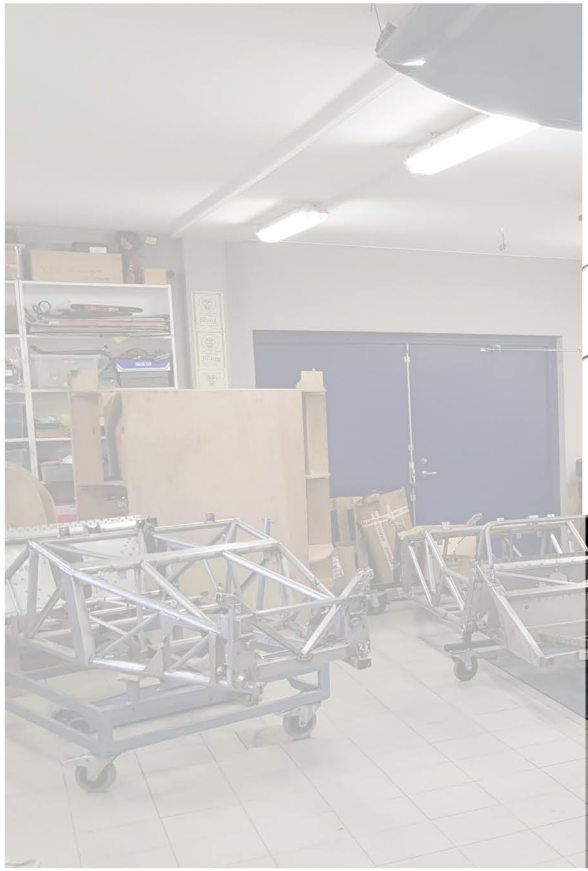

TRANSPORT STYRELSEN

SVERIGE

1016225235

Del 1 av registreringsbeviset

Registreringsbevisets innehavare

C.1.2, C.1.1 [redacted]

C.1.3 [redacted]

3163

C.4.a
Registreringsbevisets innehavare är ägare till fordonet.

Permiso de circulación. Parte I – Osvědčení o registraci - Část I – Registreringsattest. Del I – Zulassungsbescheinigung. Teil I – Registreerimistunnistus. Osa I – Ἄδεια κυκλοφορίας/Πιστοποιητικό Εγγραφής. Μέρος Ι – Registration certificate. Part I – Certificat d'immatriculation. Partie I – Carta di circolazione. Parte I – Reģistrācijas apliecība. I. daļa – Registracijos liudijimas. I dalis – Forgalmi engedély. I. Rész – Ċertifikat ta' Reġistrazzjoni. L-I Parti – Kentekenbewijs. Deel I – Dowód Rejestracyjny. Część I – Certificado de matrícula. Parte I – Osvedčenie o evidencii. Časť I – Prometno dovoljenje. Del I – Rekisteröintitodistus. Osa I Certificat de înmatriculare – Свидетелство за управление част 1

Allmän information

A. Registreringsnummer	(A.1) Registreringsnr i sifferform	(Z) Behörighetskod	(A.2) Personligt skyltnummer
ZLT 537	945381537	22263	XKC

B. Datum för första ibruktagande	(B.1) Datum för första ibruktagande i Sverige	(C.2.4) Antal ägare inklusive bilhandlare	Kontrollnummer
	2018-08-27	1	1580426948

Plats för brevporto

Transportstyrelsen
SE-701 81 Örebro
Sverige

Fordonsidentitet och kaross

A. Registreringsnummer	(D.20) Tillverkningsår - månad	(D.18) Bredd, mm	S.1 Antal sittplatser inkl förarplatsen	D.1 Märke
ZLT 537	2018-08	1620	2	Övriga

J. Fordonskategori	R. Färg	(D.24) Höjd, mm	D.3 Handelsbeteckning
Personbil	Blå		1952

(D.17) Längd, mm	(D.5) Utrustning	(D.6) Karosseri
4050		AE Cabriolet

E. Identifieringsnummer
YVVB106551XKC1952

D.2 Variant

K. Typgodkännandenummer

D.2 Version

Personbilsklass I

Vikter

2019 03 13

De 3 bilprojekten presenterade för JLR S.Kilvington K. Riches 2016 03 21

STOCKHOLMS TINGSRÄTT
PMD:G
INKOM: 2019-04-25
MÅLNR: PMT 15833-18
AKTBIL: 143

2 styck chassiramar samt lager av chassikomponenter, motorer och karossbuckar, ägare Creare Form AB

1 styck färdigställd C-type replika, registreringsnr: ZLT537 (XKC)
Utvecklad, byggd, bekostad och ägs av pare [redacted]

Bilaga 3

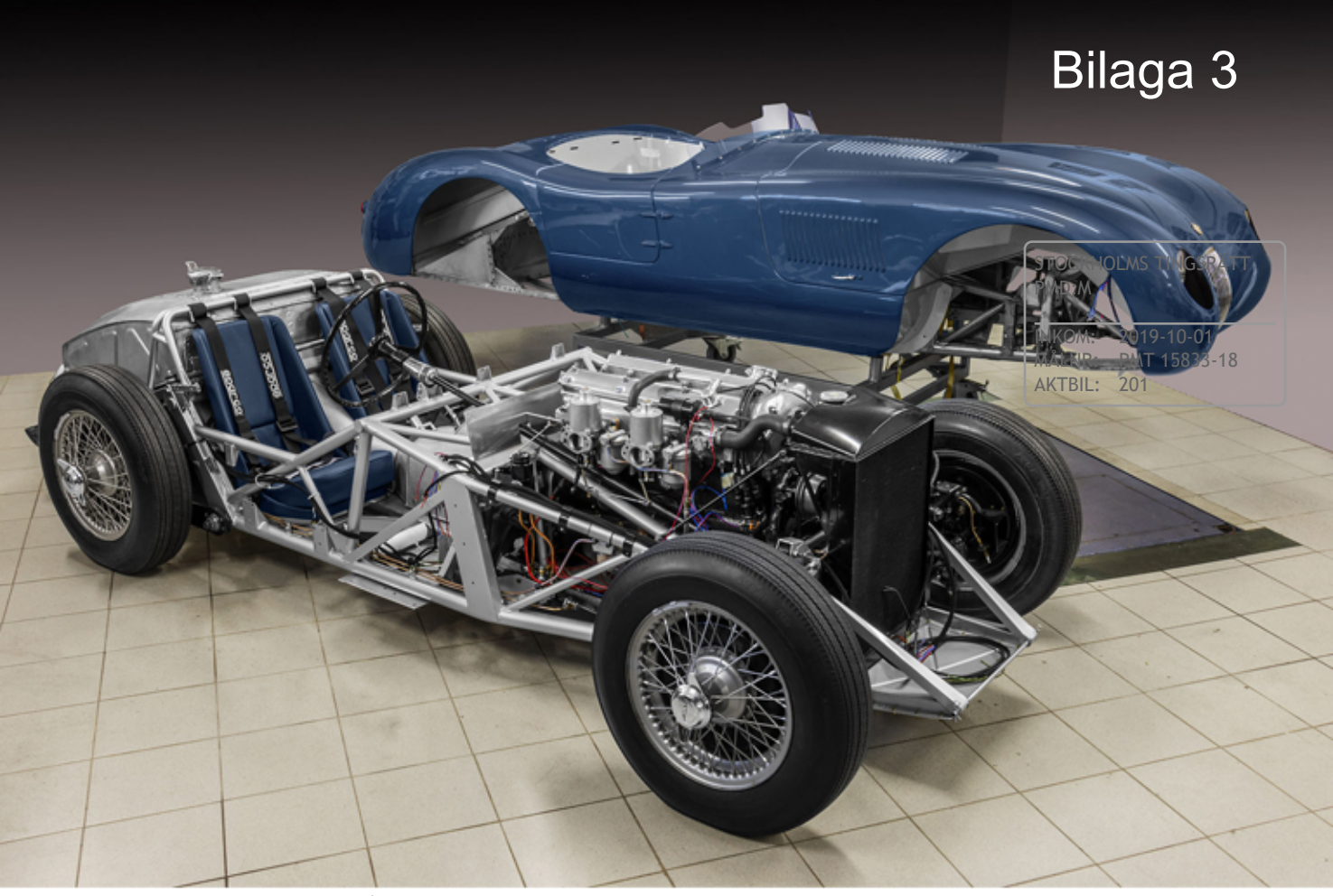

Den i målet tillverkade C-type bilen (chassi och kaross) samt original ritningar

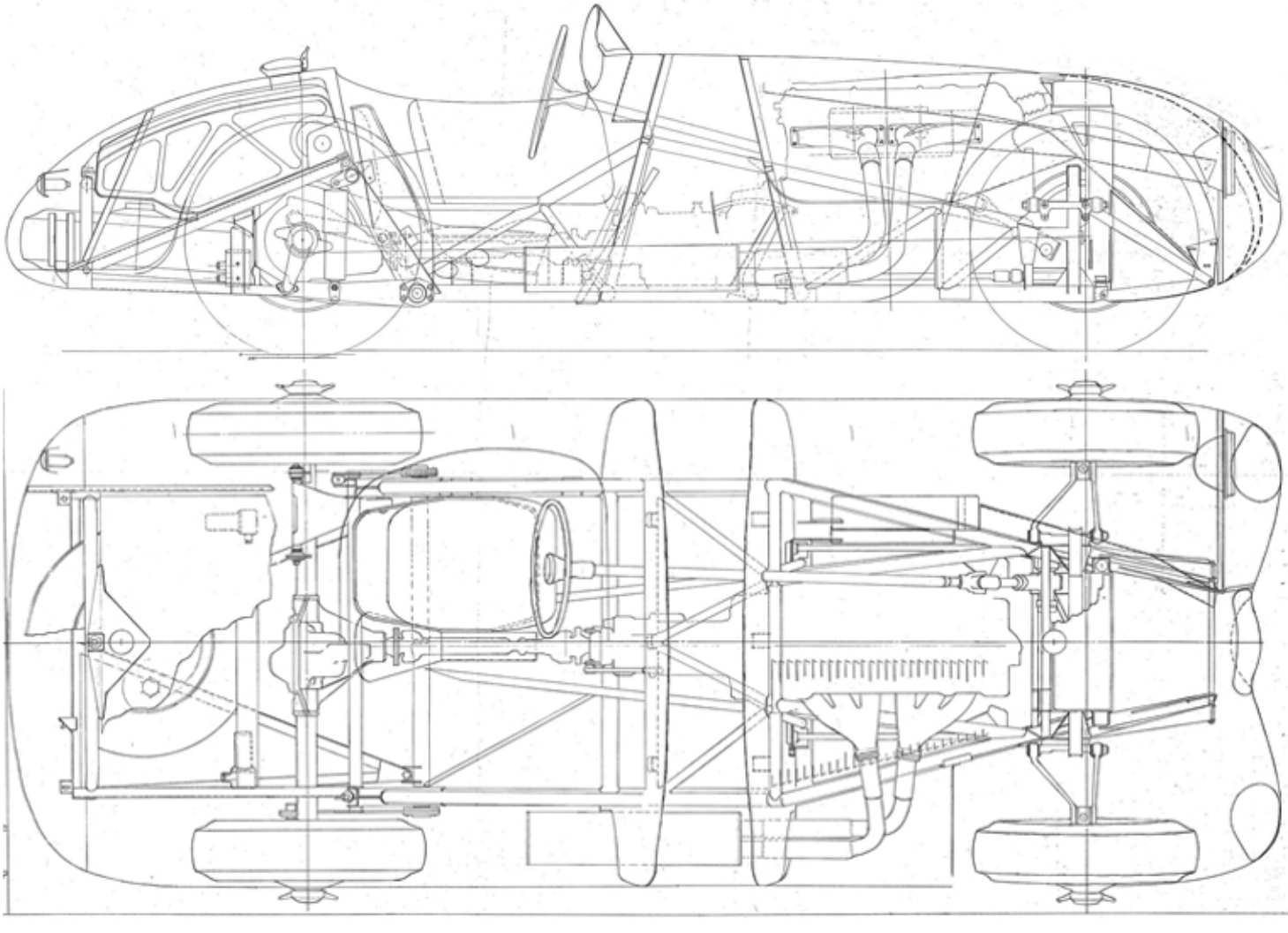

AuthentiCat

C-type

STOCKHOLMS TINGSRÄTT
PMD:G
INKOM: 2018-11-16
MÅLNR: PMT 15833-18
AKTBIL: 16

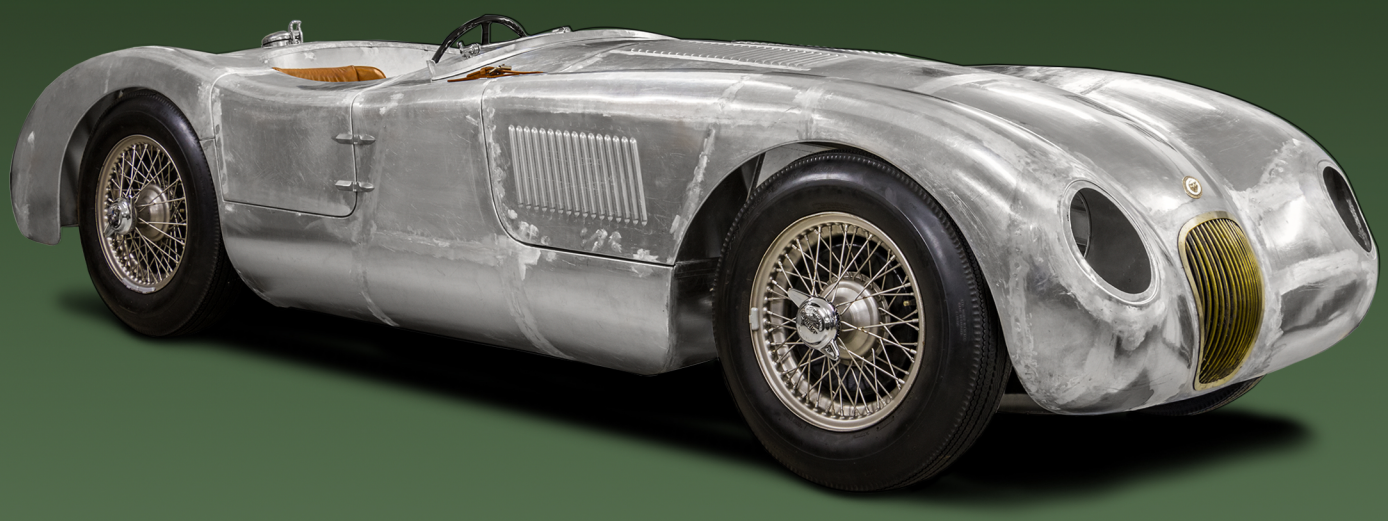

1952 XKC (FIA) Recreation

Info@AuthentiCat.co.uk

Hej, Jaguarvänner

Jag har tidigare berättat om C-type recreations som vi på Creare Form AB bygger.
Första AuthentiCat C-type har genomgått "giftemålet" mellan kaross och chassie, och är redo att visas.
Du är härmed inbjuden till C-type träff med lättare förtäring, Lördag 13:e Januari från 13:00.

Begränsat med platser, vänligen svara innan 10:e Januari.

[redacted]

Info@AuthentiCat.co.uk

[redacted]

väg 168 mot Marstrand, hö strax före Vävra transformator, grusväg 600m
OBS GPS visar fel!

Slide 26.

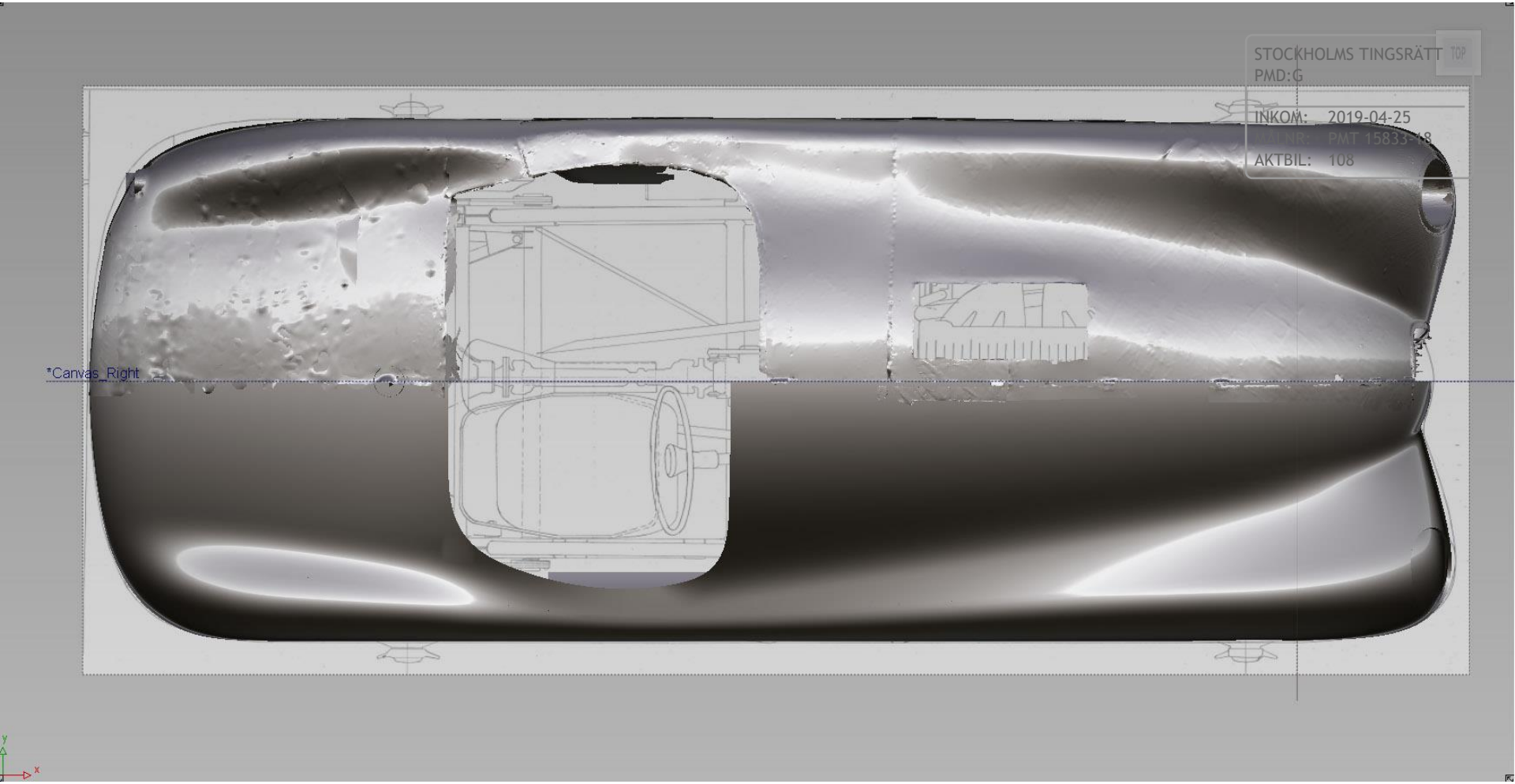

Manus sid 3. *“Surfaces was created by professional Class A surfacer, it was done to match the size and contours of the original car.”*

Slide 29.

Bilaga 20

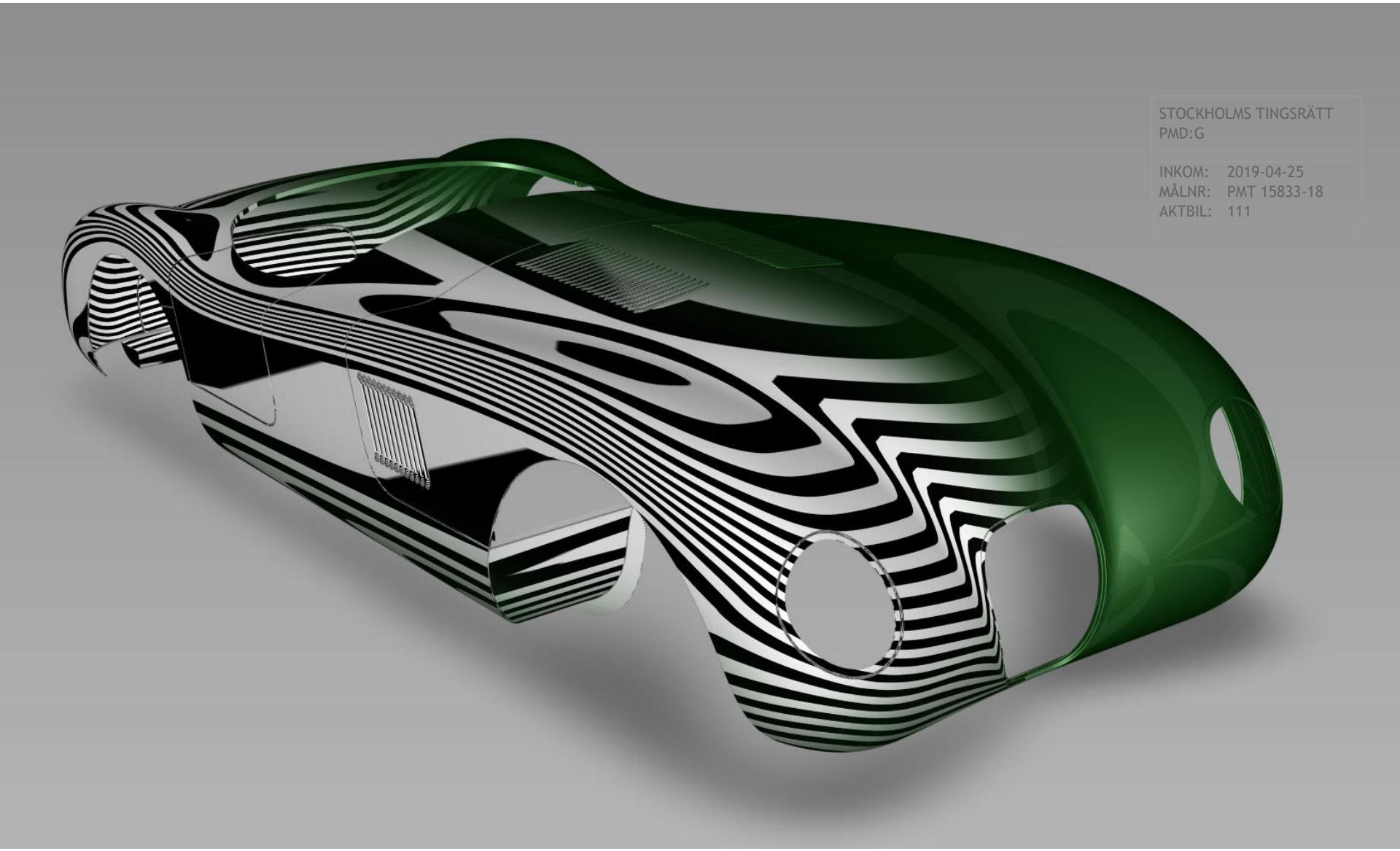

Manus sid 3. *“Now we have a correct shape in Class A quality”*

Slide 30.

Bilaga 21

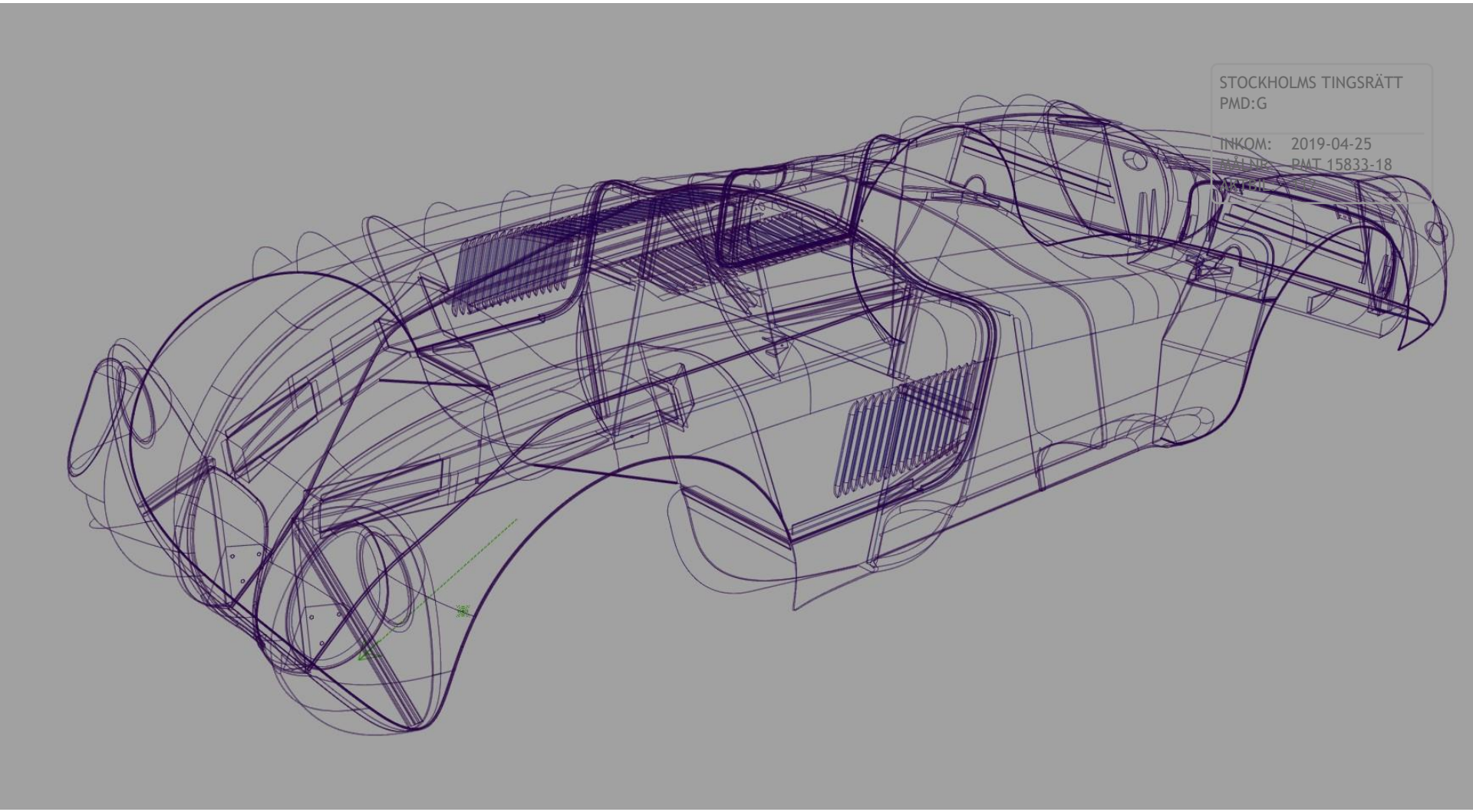

Manus sid 4. *“From here on the engineering CAD work is led by a very skillful engineer, his position is ”Senior Lead Engineer Complete Vehicle” within the Swedish automotive industry.”*

Slide 1.

Bilaga 2

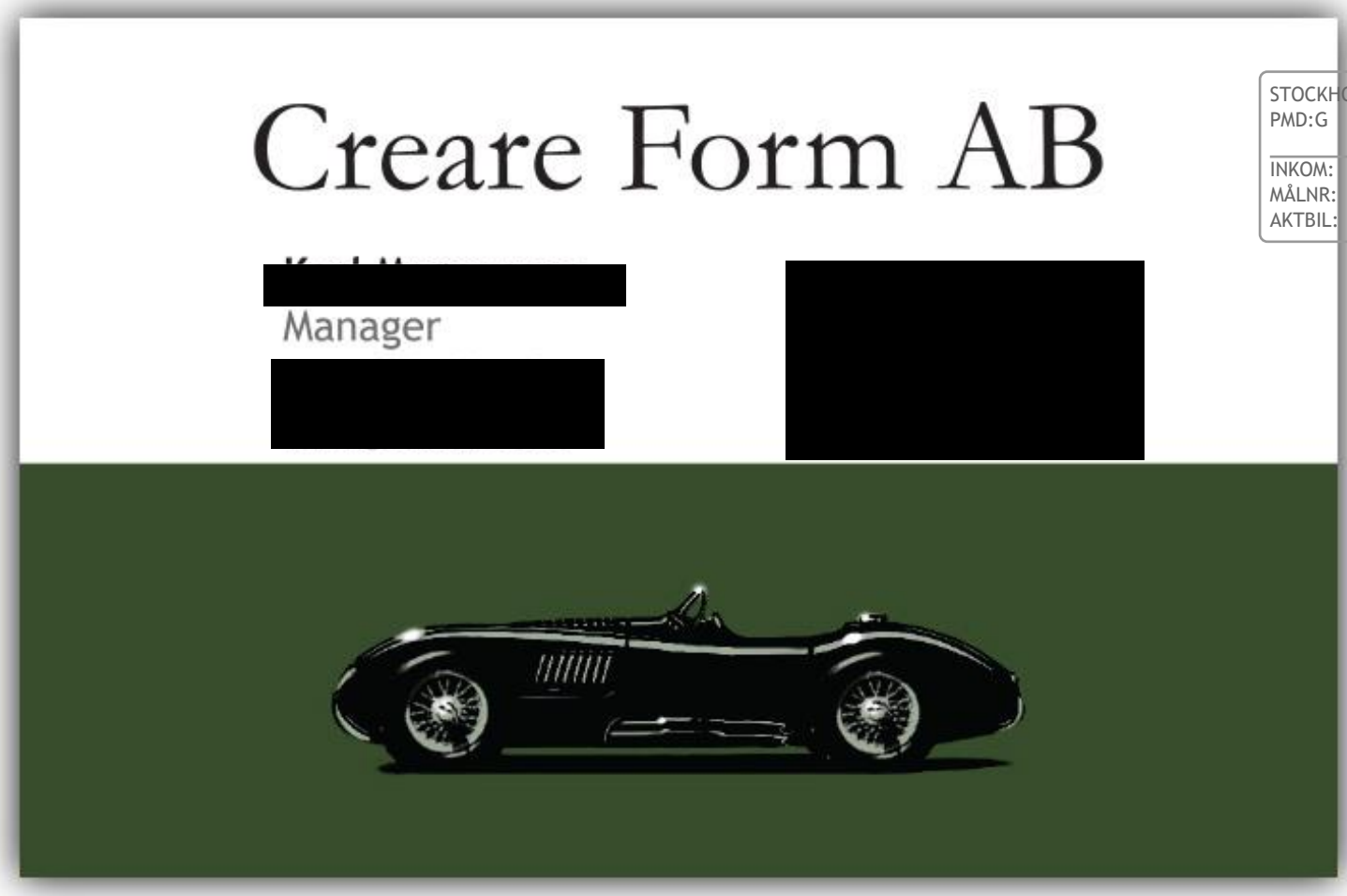

STOCKHOLMS TINGSRÄTT
PMD:G
INKOM: 2019-04-26
MÅLNR: PMT 15833-18
AKTBIL: 93

Manus sid 1.*"Hello, my name is K.M. Thank you for inviting me here, for me as a Jaguar nerd it is special, so I am ticking the box in the bucket list.*
I will do a brief presentation about myself, our background and record,
and then I will present our C-type project.
I look forward to try answering any questions after the presentation."

Slide 22.

Bilaga 14

STOCKHOLMS TINGSRÄTT
PMD:G
INKOM: 2019-04-25
MÅLNR: PMT 15833-18
AKTBIL: 105

Manus sid 3. *“Now we are taking the passion for the C-type Jag to a professional level, so here starts our automotive archeology.”*

Slide 31.

Bilaga 22

Bill of Material: AFB01-0

Quantity	Part Number	Definition	Material	Revision
1	GFB01-0	Guide #1 - Front Body Buck	12mm PLYBOARD	001
1	GFB02-0	Guide #2 - Front Body Buck	12mm PLYBOARD	001
2	GFB03-0	Guide #3 - Front Body Buck	12mm PLYBOARD	001
1	GFB04-0	Guide #4 - Front Body Buck	12mm PLYBOARD	001
1	GFB05-0	Guide #5 - Front Body Buck	12mm PLYBOARD	001
1	GFB06-0	Guide #6 - Front Body Buck	12mm PLYBOARD	001
1	GFB07-0	Guide #7 - Front Body Buck	12mm PLYBOARD	001
1	GFB08-0	Guide #8 - Front Body Buck	12mm PLYBOARD	001
1	GFB09-0	Guide #9 - Front Body Buck	12mm PLYBOARD	001
1	GFB10-0	Guide #10 - Front Body Buck	12mm PLYBOARD	001
1	GFB11-0	Guide #11 - Front Body Buck	12mm PLYBOARD	001
1	GFB12-0	Guide #12 - Front Body Buck	12mm PLYBOARD	001
1	GFB13-1	Guide #13 - Front Body Buck - LH	6mm PLYBOARD	001
1	GFB13-2	Guide #13 - Front Body Buck - RH	6mm PLYBOARD	001
2	GFB14-0	Guide #14 - Front Body Buck	12mm PLYBOARD	001
2	GFB15-0	Guide #15 - Front Body Buck	12mm PLYBOARD	001
2	GFB16-0	Guide #16 - Front Body Buck	12mm PLYBOARD	001

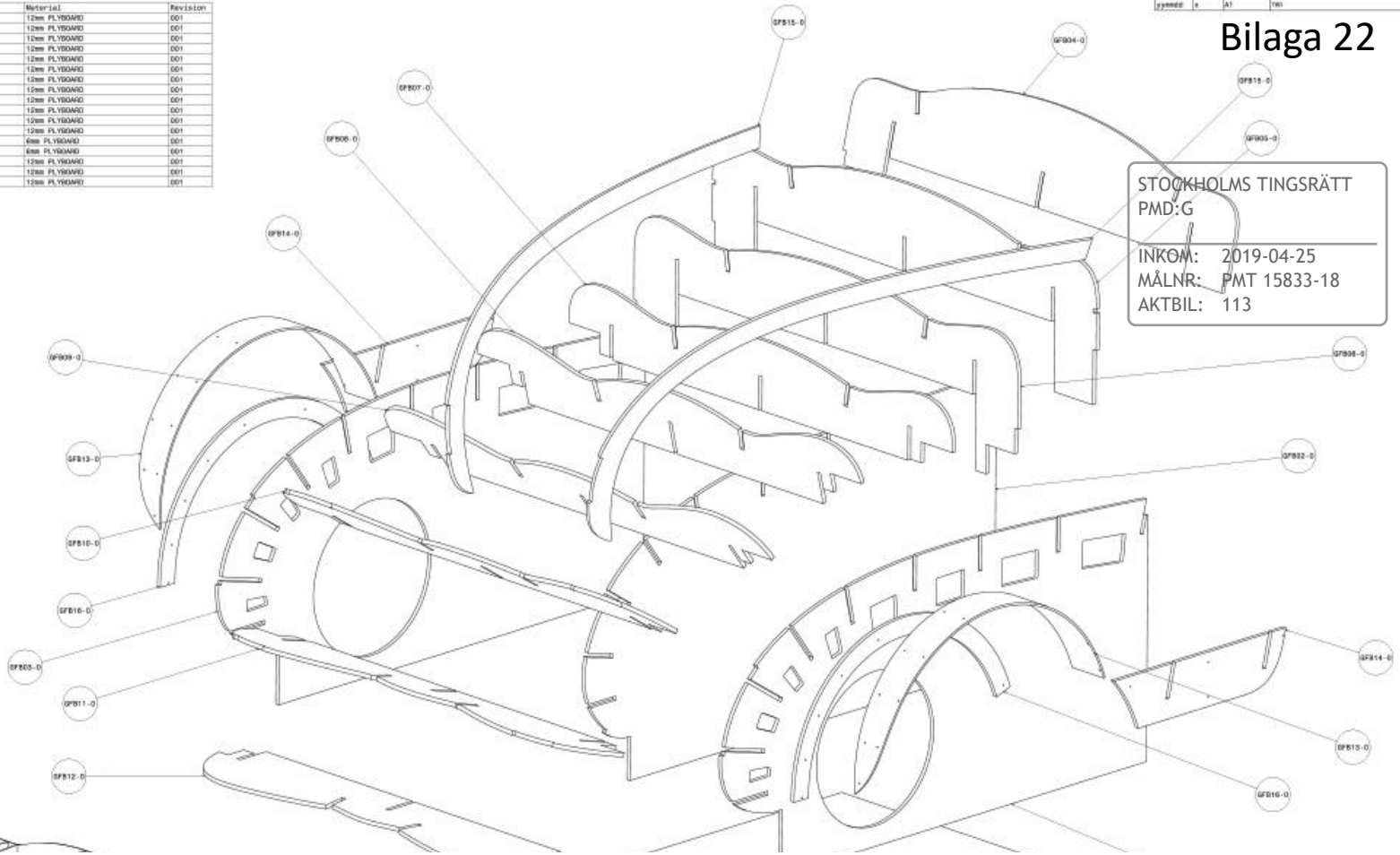

STOCKHOLMS TINGSRÄTT
PMD:G

INKOM: 2019-04-25
MÅLNR: PMT 15833-18
AKTBIL: 113

Manus sid 4. *"To manufacture the body in the correct way, we now have done, 4 body bucks, bonnet, middle, rear and door. In this bonnet buck BOM drw, bill of material, we can see all ingoing parts with partnr, geometry files and PDF drawing for each part."*

This drawing is our property. It can't be reproduced or communicated without our written agreement.

AuthentiCat.co.uk

PROJECT: XK120C

1ST ANGLE PROJ. DIMENSIONS ARE IN MILLIMETERS

Creare Form AB

DOCUMENT TITLE: Assy - Front Body Buck

DRAWN BY: Ben Hall

SIZE: A0 | DOCUMENT NUMBER: AFB01-0 | REV: 001

SCALE: 1:6 | WEIGHT (kg): 83.94 | SHEET: 1/1

Slide 32.

Date	Drawn	Change Loc.	Change Desc. A=Added, D=Deleted, M=Mas
yymmdd	x	A1	TBD

Bilaga 23

STOCKHOLMS TINGSRÄTT
PMD:G

INKOM: 2019-04-25
MÅLNR: PMT 15833-18
AKTBIL: 114

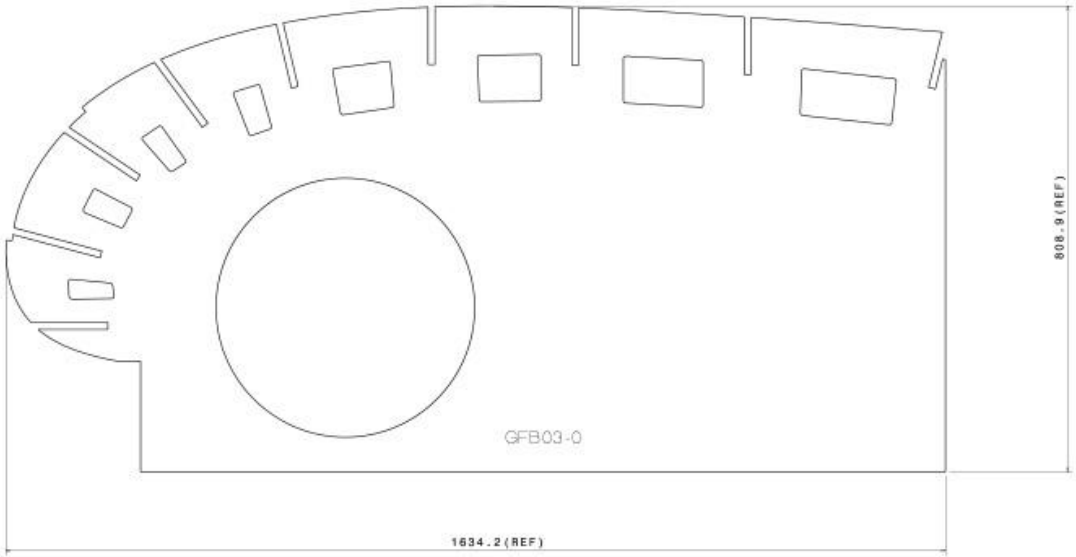

Front view
Scale: 1:4

Manus sid 4. *"This is one of the parts, with its own drawing showing dimensions for verification.*
AuthentiCat is our domain, but we have not start to use it yet, only on the drawings so far."

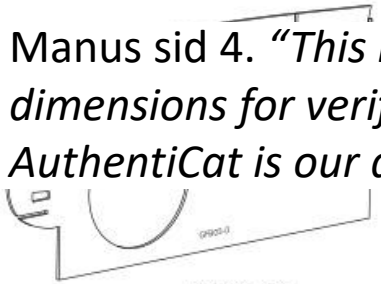

Isometric view
Scale: 1:8

This drawing is our property. It can't be reproduced or communicated without our written agreement.

AuthentiCat.co.uk

1ST ANGLE PROJ
DIMENSIONS ARE IN MILLIMETERS

PROJECT			
XK120C		Creare Form AB	
DOCUMENT TITLE: Guide #3 - Front Body Buck			
DRAWN BY: Ben Hall	DATE: 20160104	SIZE: A1	DOCUMENT NUMBER: GFB03-0	REV: 001
CHECKED BY	DATE: XXX	SCALE: 1:1	WEIGHT(kg): 6.08	SHEET: 1/1

DWG Format A1 Printed copies are uncontrolled

Slide 35.

Bilaga 26

Bill of Material: ABD01-D

Quantity	Part Number	Definition	Revision
1	SBI01-1	Panel Fender Inner - LH	001
1	SBI01-2	Panel Fender Inner - RH	001
1	SBI02-1	Wheel House Shield Frt - Body Front - LH	001
1	SBI02-2	Wheel House Shield Frt - Body Front - RH	001
1	SBI03-1	Air intake - Body Front - LH	001
1	SBI03-2	Air intake - Body Front - RH	001
1	SBI04-1	Reinf - Wheel House Shield Frt - Body Front - LH	001
1	SBI04-2	Reinf - Wheel House Shield Frt - Body Front - RH	001
1	SBI05-0	Wheel House Shield Rr - Body Front - LH	001
1	SBI06-0	Wheel House Shield Rr - Body Front - RH	001
1	SBI07-0	Air Intake Duct - Body Front - LH	001
1	SBI08-0	Air Intake Duct - Body Front - Frt RH	001
1	SBI09-0	Air Intake Duct - Body Front - Rr RH	001
1	SBI10-0	Reinf Mount - Front Body	001
1	SBI11-1	Headlamp Bucket - LH	001
1	SBI11-2	Headlamp Bucket - RH	001
1	SBI12-0	Air Duct Outlet - LH	001
1	SBI13-1	Bonnet Reinf Profile Center - LH	001
1	SBI13-2	Bonnet Reinf Profile Center - RH	001
1	SBI14-0	Bonnet Reinf Profile Rear	001
1	SBI15-0	Reinf Bonnet Stay	001

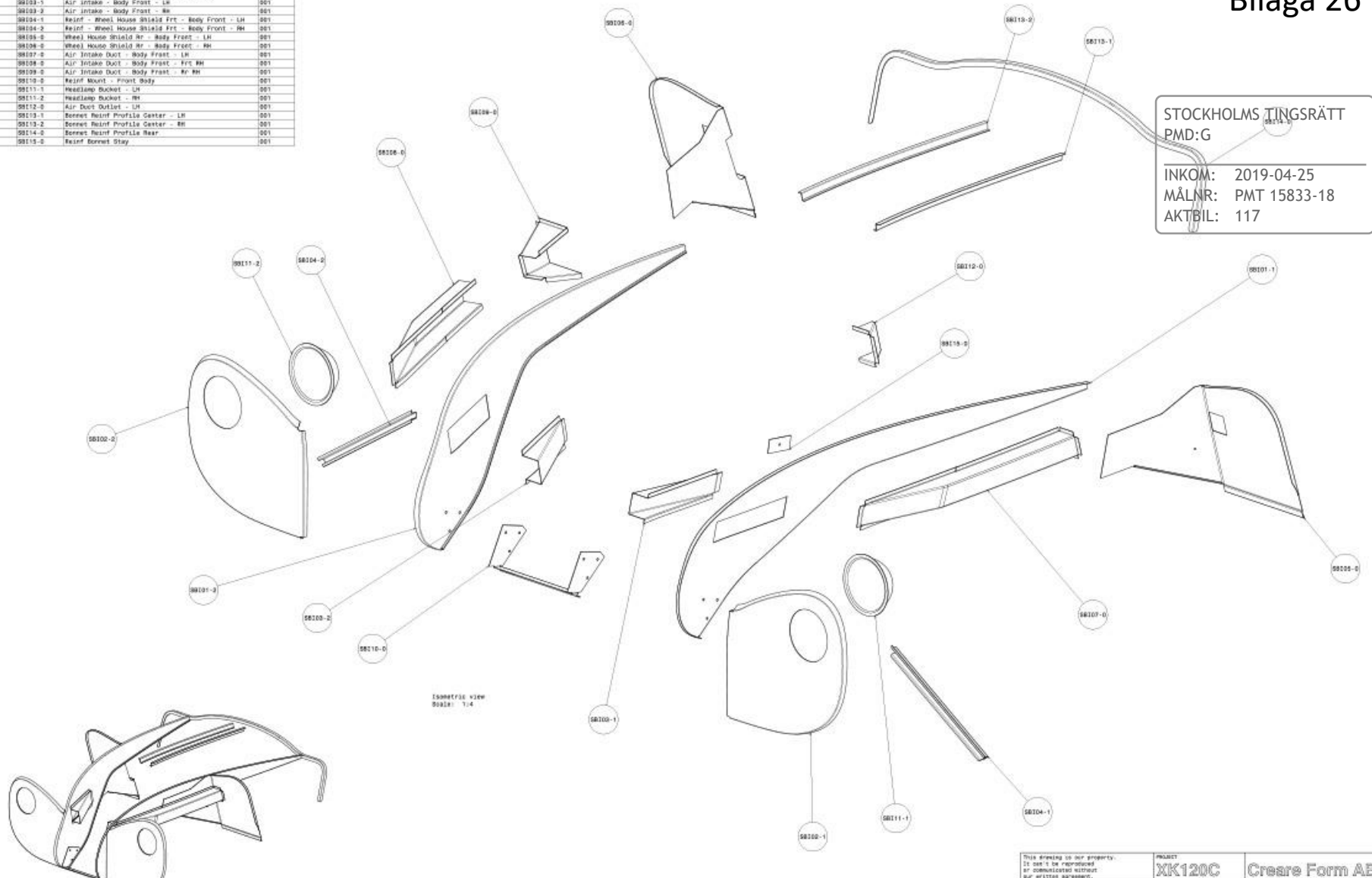

Manus sid 4. *"BOM drawing for bonnet under panels with the ingoing flat panels"*

Slide 36.

Bilaga 27

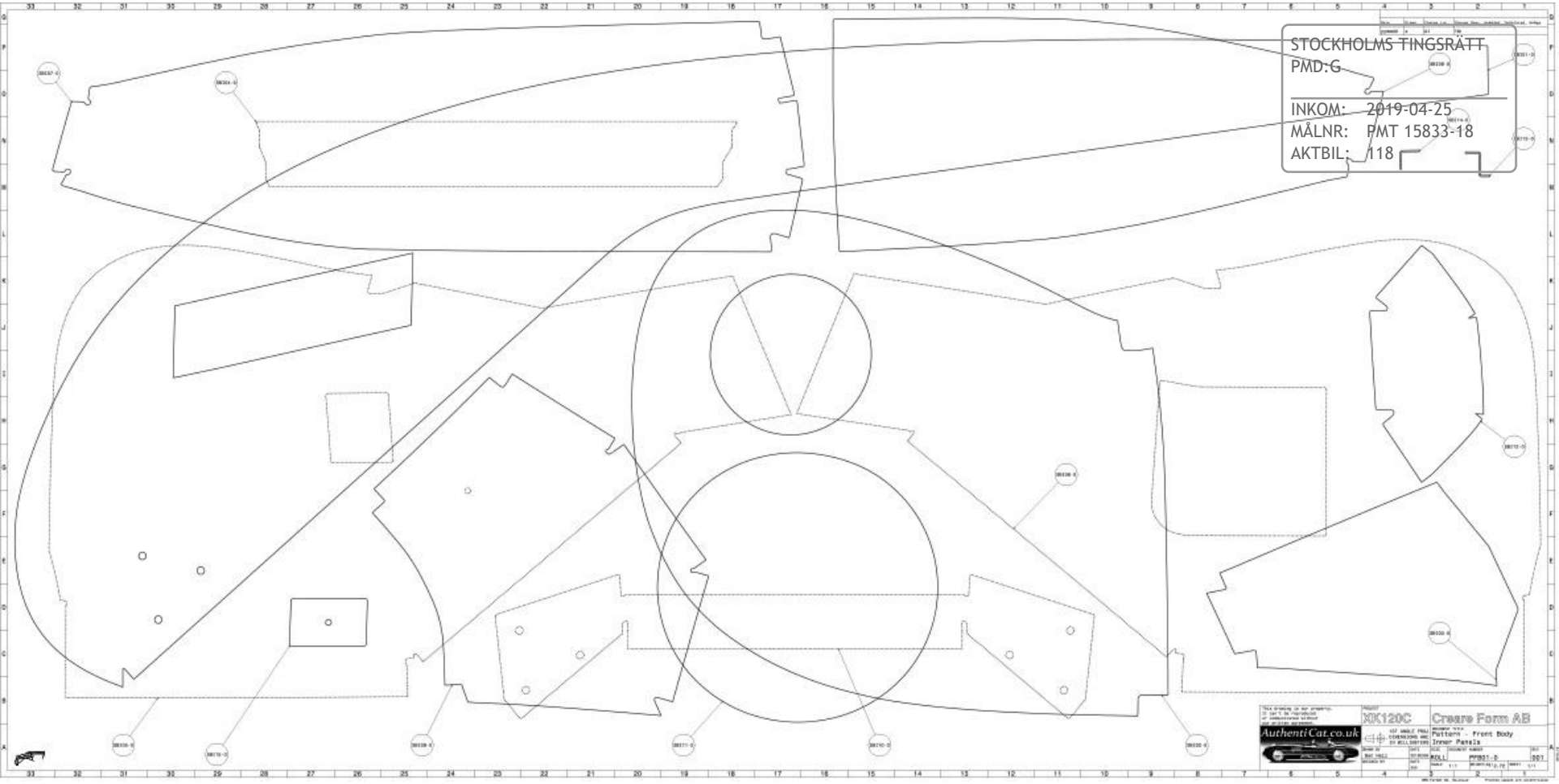

Manus sid 4. *"These panels are developed 2D" and will be traced from this full scale template print, showing all folding lines*
Not on this issue, I pick an old one, sorry.
We also have done the same thing with seats, IP, tunnel and the air filter box."

Bilaga 30

STOCKHOLMS TINGSRÄTT
PMD:G

INKOM: 2019-04-25
MÅLNR: PMT 15833-18
AKTBIL: 121

Slide 39.

Date	Drawn	Change Loc.	Change Desc. A=Added, D=Deleted, W=Was
yymmdd	x	A1	TBD

Bill of Material: MRABOM

Quantity	Part Number	Definition	Material	Revision
1	MRA03-0	Reinf. Bush - Panhard Rod Fixation	MILD STEEL - SIS2172	001
1	MRA02-0	Sleeve - Panhard Rod Fixation	MILD STEEL - SIS2172	001
1	MRA01-0	Bush - Torque Arm Top Link	MILD STEEL - SIS2172	001

Isometric view
Scale: 1:2

This drawing is our property.
It can't be reproduced
or communicated without
our written agreement.
AuthentiCat.co.uk

Bill of Material: SRABOM

Quantity	Part Number	Definition	Material	Revision
1	SRA09-0	Reinf Tube - Torque Arm Top Link Attach - Inr	EN-10149 -STEEL- S355MC	
1	SRA08-0	Plate - Torque Arm Top Link Attach - Inr	EN-10149 -STEEL- S355MC	001
1	SRA07-0	Reinf Frt - Trailing Arm Attach. - RH	EN-10149 -STEEL- S355MC	001
1	SRA06-0	Reinf Rr - Trailing Arm Attach. - RH	EN-10149 -STEEL- S355MC	001
1	SRA05-2	Plate Inr - Trailing Arm Link Attach. -RH	EN-10149 -STEEL- S355MC	001
1	SRA05-1	Plate Otr - Trailing Arm Link Attach. -RH	EN-10149 -STEEL- S355MC	001
1	SRA04-0	Reinf Tube - Trailing Arm Link Attach. - LH	EN-10149 -STEEL- S355MC	
2	SRA03-0	Reinf Otr - Trailing Arm Link Attach. - LH	EN-10149 -STEEL- S355MC	001
1	SRA02-0	Reinf Inr - Trailing Arm Link Attach. - LH	EN-10149 -STEEL- S355MC	001
2	SRA01-0	Plate - Trailing Arm Link Attach. - LH	EN-10149 -STEEL- S355MC	001

Date	Drawn	Change Loc.	Change Desc. A=Added, D=Deleted, W=Was
yymmdd	x	A1	TBD

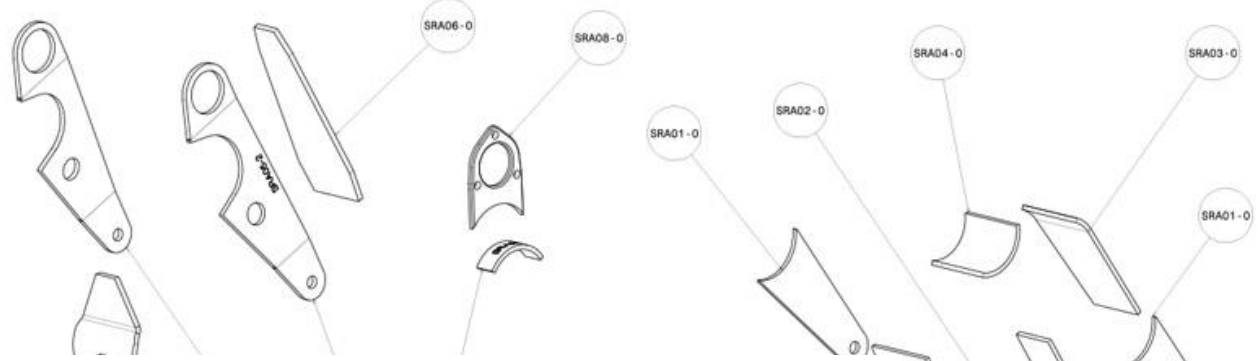

Manus sid 4. *"Rear axle is done according to BOMs for machined parts and brackets to be laser cut and folded."*

Isometric view
Scale: 1:8

This drawing is our property.
It can't be reproduced
or communicated without
our written agreement.
AuthentiCat.co.uk

PROJECT XK120C

Creare Form AB

1ST ANGLE PROJ
DIMENSIONS ARE IN MILLIMETERS

DOCUMENT TITLE: BOM - Sheet Metal - Rear Axle

DRAWN BY	DATE	SIZE	DOCUMENT NUMBER	REV
Ben Hall	20151230	A2	SRABOM	001
CHECKED BY	DATE	SCALE 1:1	WEIGHT(kg) 3.02	SHEET 1/1
	XXX			

Slide 43.

Bilaga 34

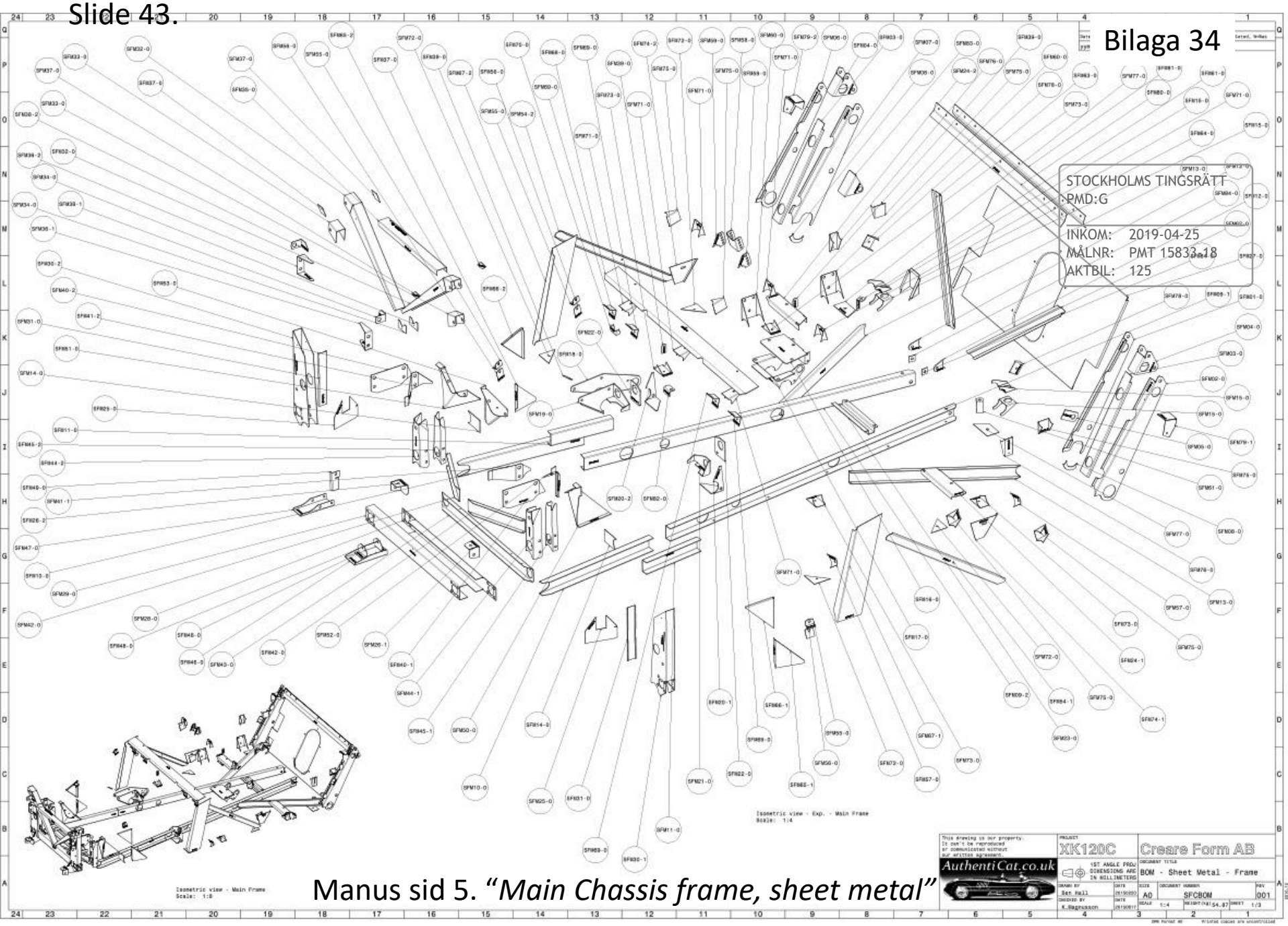

Manus sid 5. “*Main Chassis frame, sheet metal*”

Slide 44.

Bilaga 35

STOCKHOLMS TINGSRÄTT
PMD:G

INKOM: 2019-04-25
MÅLNR: PMT 15833-18
AKTBIL: 126

Bill of Material: SFCBOM

Quantity	Part Number	Definition	Material	Revision
1	SFM31-0	Rear Post LH - Inr	EN-10130 -STEEL- DC01	002
1	SFM32-0	Rear Post LH - Otr	EN-10130 -STEEL- DC01	002
2	SFM33-0	Rear Post Back	EN-10130 -STEEL- DC01	001
2	SFM34-0	Rear post stiffener #1	EN-10149 -STEEL- S355MC	002
1	SFM35-0	Rear Post Stiffener #2	EN-10149 -STEEL- S355MC	001
1	SFM37-0	Rear Post RH - Otr	EN-10130 -STEEL- DC01	002
1	SFM38-0	Rear Post RH - Inr	EN-10130 -STEEL- DC01	002
2	SFM38-0	Filler - Upright Inr	EN-10130 -STEEL- DC01	001
1	SFM39-1	Main Chassis Rail LH	EN-10130 -STEEL- DC01	001
1	SFM39-2	Main Chassis Rail RH	EN-10130 -STEEL- DC01	001
2	SFM10-0	Short Chassis Rail	EN-10130 -STEEL- DC01	001
2	SFM11-0	Joiner Main Chassis Rail	EN-10130 -STEEL- DC01	001
2	SFM12-0	Attachment - Chassis Rail	EN-10149 -STEEL- S355MC	002
2	SFM13-0	Reinf. Diag. - Chassis Rail Rr	EN-10130 -STEEL- DC01	001
2	SFM14-0	Gasset - Chassis Rail Frt	EN-10130 -STEEL- DC01	001
4	SFM15-0	Rear Subframe Mounting Brkt	EN-10130 -STEEL- DC01	002
1	SFM16-0	Gearbox bracket #1	EN-10130 -STEEL- DC01	002
1	SFM17-0	Gearbox Bracket #2	EN-10130 -STEEL- DC01	002
1	SFM18-0	Master Cyl Brkt - Otr	EN-10149 -STEEL- S355MC	001
1	SFM19-0	Master Cyl Brkt - Inr	EN-10149 -STEEL- S355MC	001
1	SFM20-1	Adjuster Brkt Frt Torsion Bar - LH	EN-10149 -STEEL- S355MC	001
1	SFM20-2	Adjuster Brkt Frt Torsion Bar - RH	EN-10149 -STEEL- S355MC	001
1	SFM21-0	Rr Mount Frt Torsion Bar - LH	EN-10149 -STEEL- S355MC	001
2	SFM22-0	Rr Mount Reinf. Frt Torsion Bar	EN-10149 -STEEL- S355MC	001
1	SFM23-0	Handbrake Cable Beam	EN-10130 -STEEL- DC01	001
1	SFM24-1	Reinf. Lateral Seat Mount - LH	EN-10130 -STEEL- DC01	001
1	SFM24-2	Reinf. Lateral Seat Mount - RH	EN-10130 -STEEL- DC01	001
2	SFM25-0	Gasset Pnl - Plct Frame to Frame Lwr	EN-10130 -STEEL- DC01	001
1	SFM26-1	Brkt Frt Subframe Mount Lwr - LH	EN-10130 -STEEL- DC01	001
1	SFM26-2	Brkt Frt Subframe Mount Lwr - RH	EN-10130 -STEEL- DC01	001
1	SFM27-0	Back panel	EN-10130 -STEEL- DC01	001
1	SFM28-0	Lateral Lwr Inr-Plct Fr	EN-10130 -STEEL- DC01	001
1	SFM29-0	Lateral Lwr Otr-Plct Fr	EN-10130 -STEEL- DC01	001
1	SFM30-1	Upright Otr- Plct Fr - LH	EN-10130 -STEEL- DC01	001
1	SFM30-2	Upright Otr - Plct Fr - RH	EN-10130 -STEEL- DC01	001
2	SFM31-0	Upright Inr - Plct Fr	EN-10130 -STEEL- DC01	002
2	SFM32-0	Diagonal Brace - Plct Fr	EN-10130 -STEEL- DC01	001
2	SFM33-0	Damper Reinf - Plct Fr	EN-10130 -STEEL- DC01	001
2	SFM34-0	Reinf Plate Otr - Plct Fr	EN-10130 -STEEL- DC01	001
1	SFM35-0	Lateral Upr - Plct Fr	EN-10130 -STEEL- DC01	001
1	SFM36-1	Upr Frt Suspension Reinf - Plct Fr - LH	EN-10130 -STEEL- DC01	001
1	SFM36-2	Upr Frt Suspension Reinf - Plct Fr - RH	EN-10130 -STEEL- DC01	001
4	SFM37-0	Diamond Reinf - Plct Fr	EN-10130 -STEEL- DC01	001
1	SFM38-1	Bracket - Brake Hose Frt - LH	EN-10130 -STEEL- DC01	001
1	SFM38-2	Bracket-Brake Hose Frt - RH	EN-10130 -STEEL- DC01	001
3	SFM39-0	Brkt - Brake Pipe	EN-10130 -STEEL- DC01	001
1	SFM40-1	Suspension Crossplate Otr - LH	EN-10130 -STEEL- DC01	001
1	SFM40-2	Suspension Crossplate Otr - RH	EN-10130 -STEEL- DC01	001
1	SFM41-1	Suspension Crossplate Inr - LH	EN-10130 -STEEL- DC01	001
1	SFM41-2	Suspension Crossplate Inr - RH	EN-10130 -STEEL- DC01	001
2	SFM42-0	Front Diag Lwr Reinf	EN-10130 -STEEL- DC01	002
1	SFM43-0	Front Lateral Lwr Reinf	EN-10130 -STEEL- DC01	002
1	SFM44-1	Frame Front Upright Otr - LH	EN-10130 -STEEL- DC01	002
1	SFM44-2	Frame Front Upright Otr - RH	EN-10130 -STEEL- DC01	002
1	SFM45-1	Frame Front Upright Inr - LH	EN-10130 -STEEL- DC01	002
1	SFM45-2	Frame Front Upright Inr - RH	EN-10130 -STEEL- DC01	002
1	SFM46-0	Bracket Steering Mack - LH	EN-10130 -STEEL- DC01	001
1	SFM47-0	Bracket Steering Mack - RH	EN-10130 -STEEL- DC01	001
2	SFM48-0	Bracket Steering Mack Mount - LH	EN-10130 -STEEL- DC01	001
1	SFM49-0	Reinf - Steering Mack RH	EN-10130 -STEEL- DC01	002
1	SFM50-0	Engine Mount Lwr - LH	EN-10130 -STEEL- DC01	001
1	SFM52-0	Engine Mount Upr - LH	EN-10130 -STEEL- DC01	001
1	SFM51-0	Engine Mount Lwr - RH	EN-10130 -STEEL- DC01	001
1	SFM53-0	Engine Mount Upr - RH	EN-10130 -STEEL- DC01	001
1	SFM54-1	Side Member Diag - LH	EN-10130 -STEEL- DC01	001
1	SFM54-2	Side Member Diag - RH	EN-10130 -STEEL- DC01	001
3	SFM55-0	Brkt - Radiator Upr Otr	EN-10130 -STEEL- DC01	001
3	SFM56-0	Brkt - Radiator Upr Inr	EN-10130 -STEEL- DC01	001
2	SFM57-0	Brkt - Exhaust mount	EN-10130 -STEEL- DC01	001
1	SFM58-0	Brkt - Steering Column #1	EN-10130 -STEEL- DC01	001
2	SFM59-0	Brkt - Steering Column #2	EN-10130 -STEEL- DC01	001
2	SFM60-0	Brkt - Battery	EN-10130 -STEEL- DC01	001
2	SFM61-0	Brkt - L Seat Mount	EN-10130 -STEEL- DC01	001
1	SFM62-0	Back Panel Diag Reinf - LH	EN-10130 -STEEL- DC01	002
1	SFM63-0	Back Panel Diag Reinf - RH	EN-10130 -STEEL- DC01	002
1	SFM64-0	Back Panel Bracket - Cover	EN-10130 -STEEL- DC01	001
1	SFM65-1	Body Attach - Frt Lwr Tri - LH	EN-10130 -STEEL- DC01	001
1	SFM65-2	Body Attach - Frt Lwr Tri - RH	EN-10130 -STEEL- DC01	001
1	SFM66-1	Body Attach - Frt Upr Tri - LH	EN-10130 -STEEL- DC01	001
1	SFM66-2	Body Attach - Frt Upr Tri - RH	EN-10130 -STEEL- DC01	001
1	SFM67-1	Cover - Tube Mid Otr - LH	EN-10130 -STEEL- DC01	001
1	SFM67-2	Cover - Tube Mid Otr - RH	EN-10130 -STEEL- DC01	001
1	SFM68-0	Cover - Tube Mid Upr	EN-10130 -STEEL- DC01	001
4	SFM69-0	Brkt - Bulkhead Lwr	EN-10130 -STEEL- DC01	001
1	SFM70-0	Brkt - Tophat Throttle Link	EN-10149 -STEEL- S355MC	001
6	SFM71-0	Brkt - Bulkhead Upr	EN-10130 -STEEL- DC01	001
4	SFM72-0	Triangle - Flr Attach	EN-10130 -STEEL- DC01	001
4	SFM73-0	Brkt - Flr Attach	EN-10130 -STEEL- DC01	001
1	SFM74-1	Body Attach - Rr Lwr Tri - LH	EN-10130 -STEEL- DC01	001
1	SFM74-2	Body Attach - Rr Lwr Tri - RH	EN-10130 -STEEL- DC01	001
6	SFM75-0	Brkt - Body Attach Inr	EN-10130 -STEEL- DC01	001
2	SFM76-0	Brkt - Body Attach Otr	EN-10130 -STEEL- DC01	001
2	SFM77-0	Gasset - Flr Attach Rr	EN-10130 -STEEL- DC01	001
2	SFM78-0	Brkt - Body Attach Upright Lwr Rr	EN-10130 -STEEL- DC01	001
1	SFM79-1	Brkt - Body Attach Upright Upr Rr - LH	EN-10130 -STEEL- DC01	001
1	SFM79-2	Brkt - Body Attach Upright Upr Rr - RH	EN-10130 -STEEL- DC01	001
1	SFM80-0	Cover Frt - Lat Tube Rr Upr	EN-10130 -STEEL- DC01	002
1	SFM81-0	Cover Rr - Lat Tube Rr Upr	EN-10130 -STEEL- DC01	002
1	SFM82-0	Brkt - Brake Pedal Stop	EN-10130 -STEEL- DC01	001
1	SFM83-0	Reinf Inr - Rear Post RH	EN-10130 -STEEL- DC01	002
2	SFM84-0	Washer - Square 20x25	EN-10130 -STEEL- DC01	001

Bill of Material: SFCBOM

Quantity	Part Number	Definition	Material	Revision
1	SFF01-1	Longditudinal - Lwr Otr - LH	EN-10130 -STEEL- DC01	002
1	SFF01-2	Longitudinal - Lwr Otr - RH	EN-10130 -STEEL- DC01	002
1	SFF02-1	Longditudinal - Lwr Inr - LH	EN-10130 -STEEL- DC01	002
1	SFF02-2	Longitudinal - Lwr Inr - RH	EN-10130 -STEEL- DC01	002
2	SFF03-0	Longitudinal - Lwr Reinf	EN-10130 -STEEL- DC01	001
4	SFF04-0	Longitudinal - Lwr Flange	EN-10130 -STEEL- DC01	002
1	SFF07-1	Diag Link - Otr - LH	EN-10130 -STEEL- DC01	002
1	SFF07-2	Diag Link - Otr - RH	EN-10130 -STEEL- DC01	002
1	SFF08-1	Diag Link - Inr - LH	EN-10130 -STEEL- DC01	002
1	SFF08-2	Diag Link - Inr - RH	EN-10130 -STEEL- DC01	002
2	SFF09-0	Diag Link - Reinf	EN-10130 -STEEL- DC01	001
1	SFF10-1	Bonnet Hinge Plate LH	EN-10130 -STEEL- DC01	001
1	SFF10-2	Bonnet Hinge Plate RH	EN-10130 -STEEL- DC01	001
1	SFB01-0	Lateral Rear Lwr	EN-10130 -STEEL- DC01	001
1	SFB02-1	Longitudinal Lwr - LH	EN-10130 -STEEL- DC01	002
1	SFB02-2	Longitudinal Lwr - RH	EN-10130 -STEEL- DC01	002
1	SFB03-1	Diag Reinf Lwr - LH	EN-10130 -STEEL- DC01	001
1	SFB03-2	Diag Reinf Lwr - RH	EN-10130 -STEEL- DC01	001
1	SFB04-1	Reinf Lwr Frame Mount - LH	EN-10130 -STEEL- DC01	002
1	SFB04-2	Reinf Lwr Frame mount - RH	EN-10130 -STEEL- DC01	002
1	SFB05-1	Longitudinal Upr - LH	EN-10130 -STEEL- DC01	001
1	SFB05-2	Longitudinal Upr - RH	EN-10130 -STEEL- DC01	001
1	SFB06-1	Reinf Upr Frame Mount - LH	EN-10130 -STEEL- DC01	001
1	SFB06-2	Reinf Upr Frame Mount - RH	EN-10130 -STEEL- DC01	001
1	SFB07-0	Lateral Upr	EN-10130 -STEEL- DC01	002
1	SFB08-0	Lateral Panel	EN-10130 -STEEL- DC01	003
1	SFB09-0	Reinf Lateral Ctr	EN-10130 -STEEL- DC01	001
1	SFB10-1	Diag Reinf Upr - LH	EN-10130 -STEEL- DC01	001
1	SFB10-2	Diag Reinf Upr - RH	EN-10130 -STEEL- DC01	001
1	SFB11-1	Diag Reinf Lwr Rr - LH	EN-10130 -STEEL- DC01	002
1	SFB11-2	Diag Reinf Lwr Rr - RH	EN-10130 -STEEL- DC01	002
1	SFB12-1	Reinf - Tri Lwr - LH	EN-10130 -STEEL- DC01	002
1	SFB12-2	Reinf - Tri Lwr - RH	EN-10130 -STEEL- DC01	002
1	SFB13-1	Reinf - Tri Upr - LH	EN-10130 -STEEL- DC01	002
1	SFB13-2	Reinf - Tri Upr - RH	EN-10130 -STEEL- DC01	002
1	SFB14-0	Brkt - Ctr Panel	EN-10130 -STEEL- DC01	002
1	SFB15-1	Reinf Inr - Rr Tank Bar Mount - LH	EN-10130 -STEEL- DC01	002
1	SFB15-2	Reinf Inr - Rr Tank Bar Mount - RH	EN-10130 -STEEL- DC01	002
1	SFB16-1	Panel - Side Cvr - LH	EN-10130 -STEEL- DC01	002
1	SFB16-2	Panel - Side Cvr - RH	EN-10130 -STEEL- DC01	002
1	SFB17-0	Reinf - Fuel Pump	EN-10130 -STEEL- DC01	002
2	SFB18-0	Brkt - Otr Rear	EN-10130 -STEEL- DC01	001
1	SFB19-1	Brkt - Inr Rear - LH	EN-10130 -STEEL- DC01	001
1	SFB19-2	Brkt - Inr Rear - RH	EN-10130 -STEEL- DC01	001
1	SFB20-0	Reinf - Side Cvr Otr	EN-10130 -STEEL- DC01	002
2	SFB21-0	Reinf Otr - Rr Tank Bar Mount	EN-10130 -STEEL- DC01	001
2	SFB22-0	Reinf - Fuel Tank Support Tube Mount	EN-10149 -STEEL- S355MC	001
4	SFB23-0	Reinf Inr - Upr Frame Mount	EN-10130 -STEEL- DC01	001

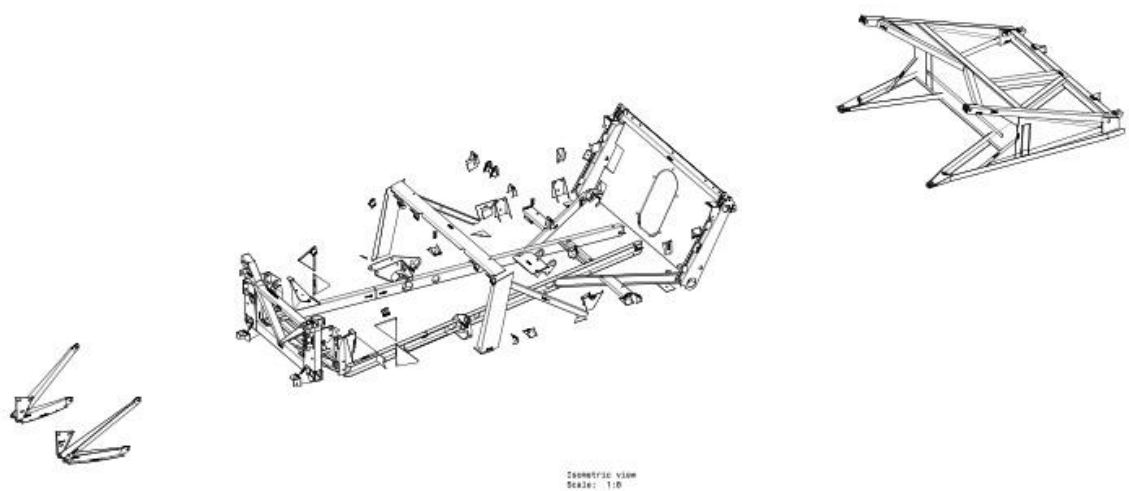

This drawing is our property. It can't be reproduced or communicated without our written agreement.

PROJECT: XK120C
AuthentiCat.co.uk
1ST ANGLE PROJ DIMENSIONS ARE IN MILLIMETERS
Creare Form AB
DOCUMENT TITLE: BOM - Sheet Metal - Frame
DRAWN BY: Ben Hall
CHECKED BY: K.Magnusson
SIZE: A0
DOCUMENT NUMBER: SFCBOM
REV: 001
SHEET: 3/3

Manus sid 5. *"Here the same drw page 3, showing all sheet metal, front, middle and rear chassis frame and the ingoing parts and drawings"*

Slide 45.

Bilaga 36

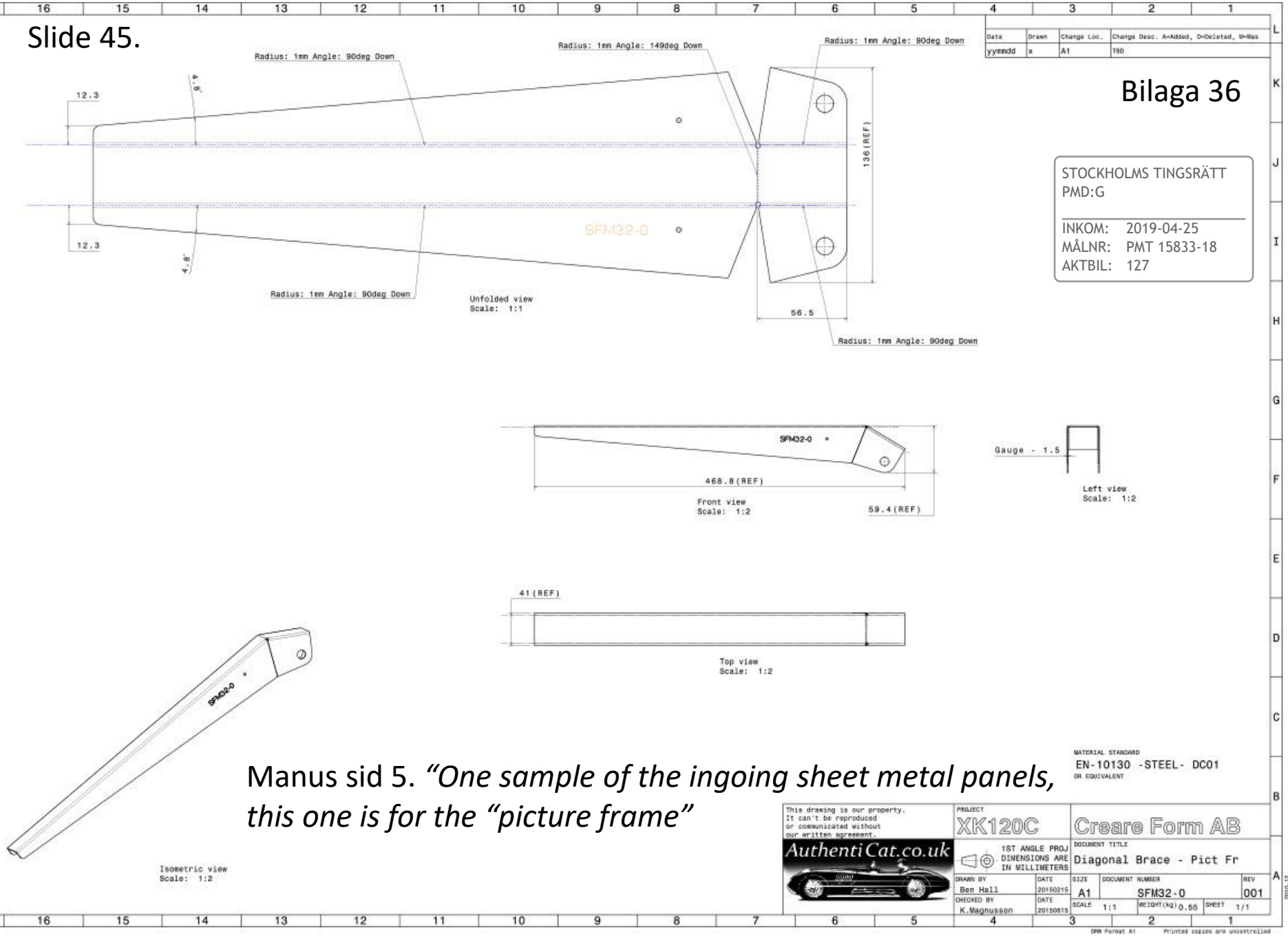

STOCKHOLMS TINGSRÄTT
PMD:G

INKOM: 2019-04-25
MÅLNR: PMT 15833-18
AKTBIL: 127

Manus sid 5. *“One sample of the ingoing sheet metal panels, this one is for the “picture frame”*

Slide 46.

Bilaga 37

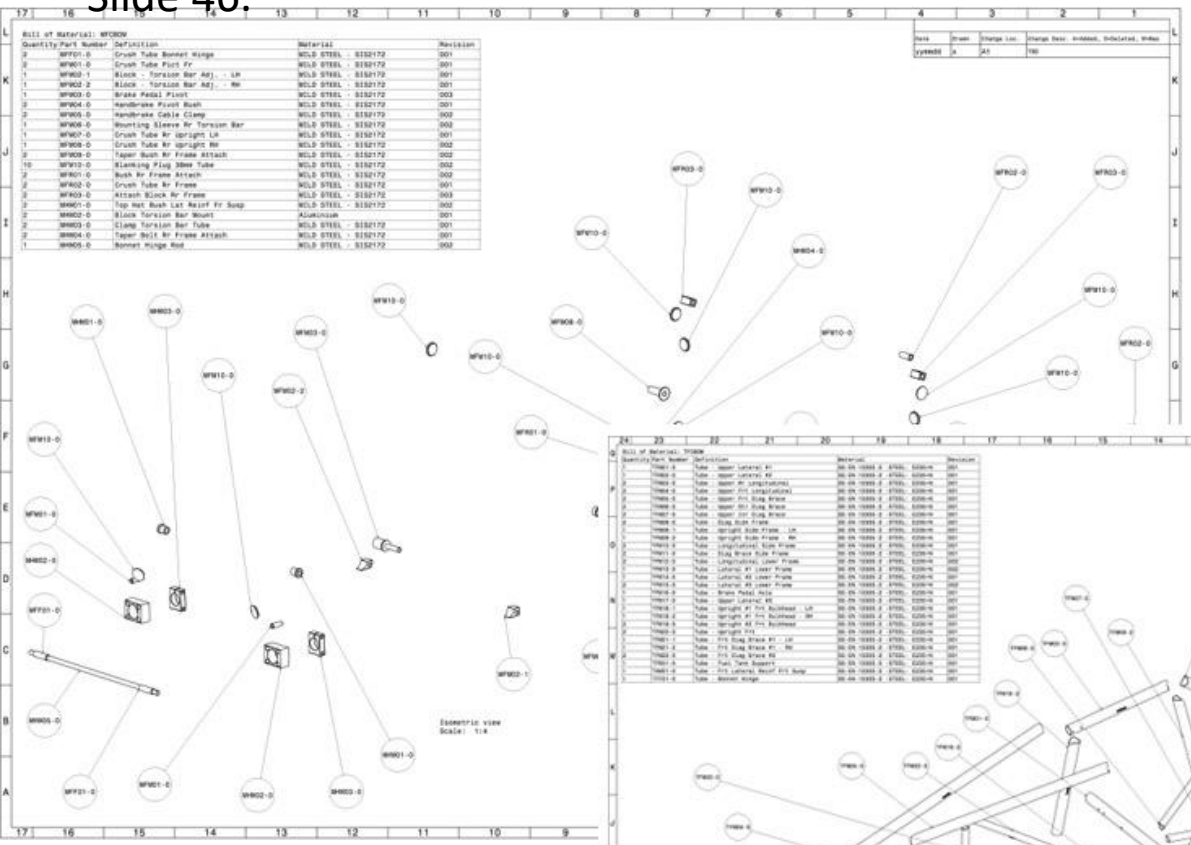

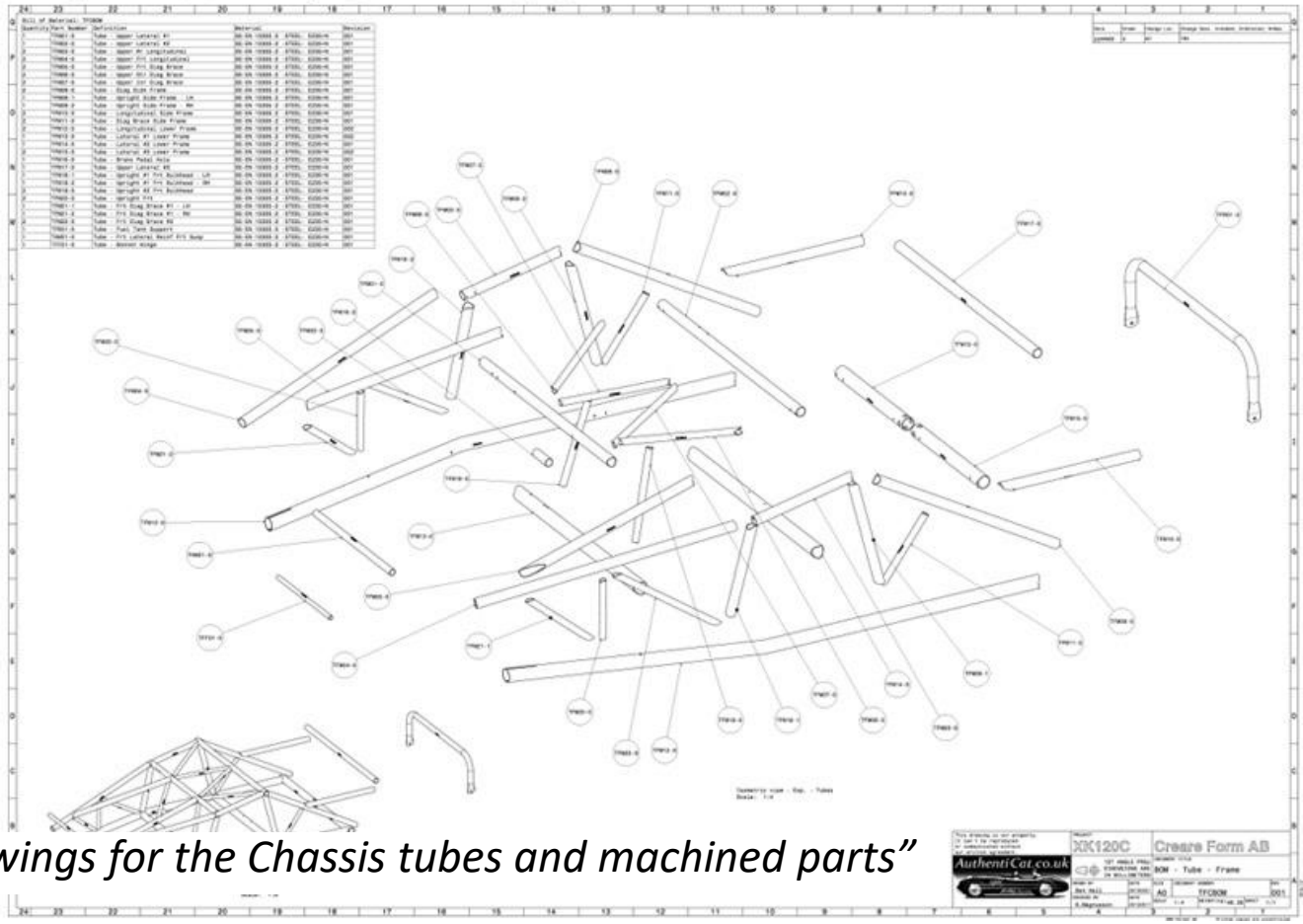

STOCKHOLMS TINGSRÄTT
PMD:G

INKOM: 2019-04-25
MÅLNR: PMT 15833-18
AKTBIL: 128

Manus sid 5. “*BOM drawings for the Chassis tubes and machined parts*”

Slide 56.

Bilaga 47

Parts list C-type Jaguar

Engine

Description	Part no	Qty	Alt part no	Donor	Remarks
Cylinder Block	C 4820	1		early Mk7 & XK120	
Rear cover	C 5894	1			
Bolt	NB 131/7D	1			
Shakeproof Washer	C 740	3			
Sealing ring	C 5895	1			
Cap Screw 1/4" A.N.F.	C 2470	2			
Dowel-Rear face 3/8"	OD 106/4J	2			
Dowel-Ft. Face-Brg Cap 5/16"	C 2365	16			
Drain tap 1/2" A.N.F.	C 2354	1			
Washer	C 2296/3	1			
Plug- Oil Gallery - 7/8" A.N.F.	C 2305	1			
Plug-oil Gallery- 1/2" A.N.F.	C 2352	6			
Washer	C 2296/3	6			
Headed Plug 7/8" A.N.F.	C 2157	1			Oil Gallery Rear
Washer	C 2296/2	1			
Stud-Cylinder Head 7/16" A.N.F.	C 2269	13			
Dowel Stud-Cylinder Head	C 2270	1			
Core Plug	C 317	2			
Core Plug	C 315	7			
Plug-1" Briggs	C 5022	1			
Bearing Cap-Front	C 6811	1			
Bearing Cap- Centre	C 6813	1			
Bearing Cap-Intermediate	C 6812	4			
Bearing Cap-Rear	C 7202	1			Make from C 2202
Bolt-Bearing Cap 1/2" A.N.F.	C 6814	14			
Plain Washer	C791	14			
Locking Wire	C 6816	7			12" long x 18 SWG
Union-Head Feed 3/8" ANC	C 2353/1	1			Make from 0.2353
Washer	C 4146	2			
Ring Dowel-Rear Face Cover	C 2373	2			
Ring Dowel-Cover to sealing ring	C 2394	2			
Bolt-Cover to Block	NB 131/8.5D	2			
Oil Suction Pipe Strut	C 6825	1			
Sealing Ring-Distributor	C 2430	1			
Plug	NS 119/2D	1			
Washer	AW 102/E	1			
Setscrew-Distributor	NS 125/4D	1			
Shakeproof Washer	C 724	1			
Bearing Cap-Intermediate	C 7366	4			After First 50 Engines
Vibration Damper	C 6819	1			
Vibration Damper Bracket	C 6818	1			
Rivet 3/16" Dia.	C 6820	3			
Chain Tensioner	C 4100	1			

STOCKHOLMS TINGSRÄTT
PMD:G
INKOM: 2019-04-25
MÅLNR: PMT 15833-18
AKTBIL: 138

Manus sid 6. *“Finally, the original 52 pages parts list will be in excel, adding sourcing and donor info, like the top row telling the correct donor models.*
Links to all type of data can of course be added, and the document can finaly be extended as the main Bill of material for the whole car.”

Slide 57.

Bilaga 48

STOCKHOLMS TINGSRÄTT
PMD:G
INKOM: 2019-04-25
MÅLNR: PMT 15833-18
AKTBIL: 139

Manus sid 6. “*Thank you very much for listening and feel free to ask any questions.”*

Bilaga E

STOCKHOLMS TINGSRÄTT
PMD:G

INKOM: 2018-11-16
MÅLNR: PMT 15833-18,
AKTBIL: 6

22
22

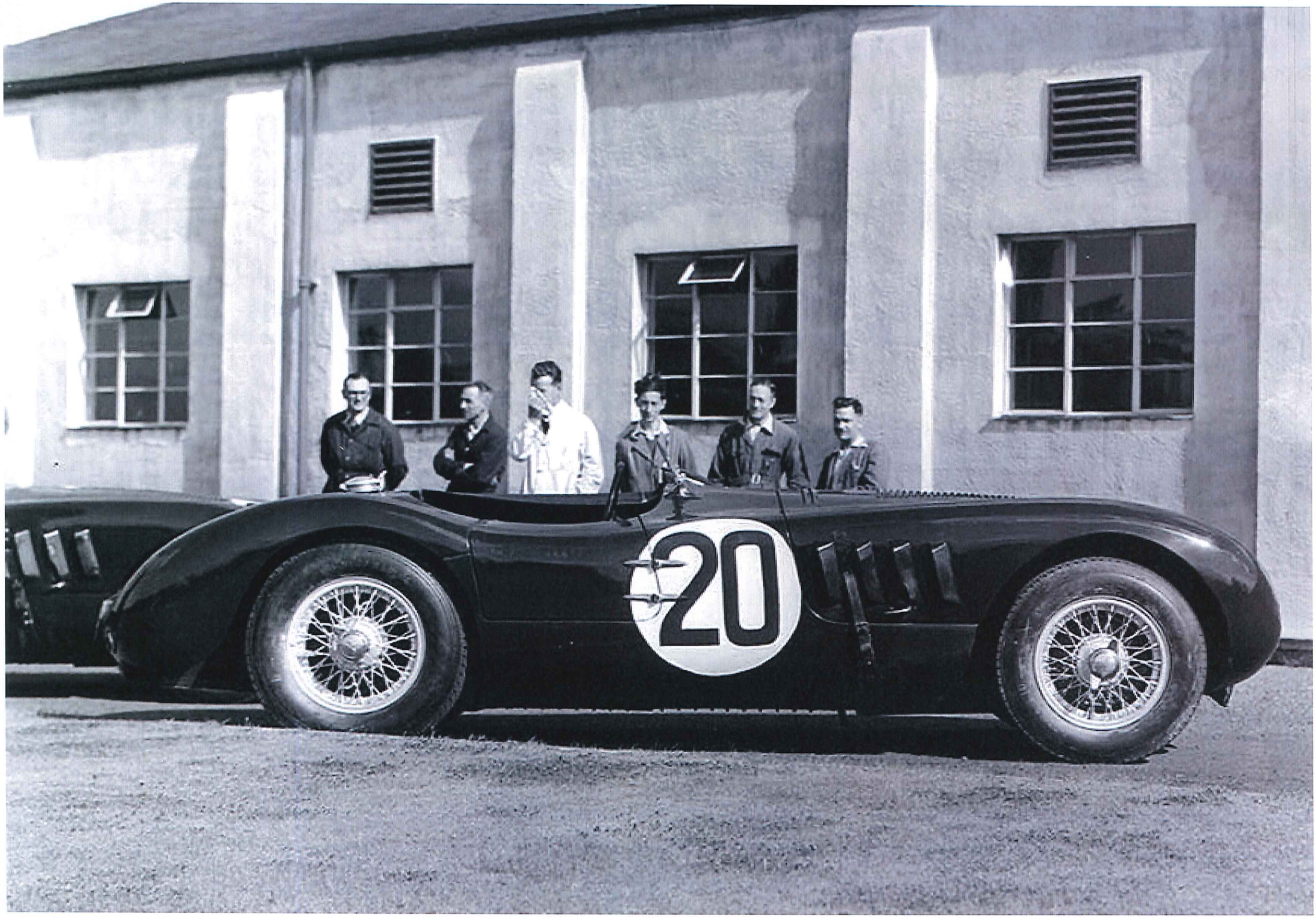
20

40
20

17
164 WK

SVERIGES DOMSTOLAR

Hur man överklagar

Dom i tvistemål, Patent- och marknadsdomstolen PMD-02

Vill du att domen ska ändras i någon del kan du överklaga. Här får du veta hur det går till.

Överklaga skriftligt inom 3 veckor

Ditt överklagande ska ha kommit in till domstolen inom 3 veckor från domens datum. Sista datum för överklagande finns på sista sidan i domen.

Överklaga efter att motparten överklagat

Om ena parten har överklagat i rätt tid, har den andra parten också rätt att överklaga även om tiden har gått ut. Det kallas att anslutnings-överklaga.

En part kan anslutningsöverklaga inom en extra vecka från det att överklagandetiden har gått ut. Ett anslutningsöverklagande måste alltså komma in inom 4 veckor från domens datum.

Ett anslutningsöverklagande upphör att gälla om det första överklagandet dras tillbaka eller av något annat skäl inte går vidare.

Så här gör du

1. Skriv Patent- och marknadsdomstolens namn och målnummer.
2. Förklara varför du tycker att domen ska ändras. Tala om vilken ändring du vill ha och varför du tycker att Patent- och marknadsöverdomstolen ska ta upp ditt överklagande (läs mer om prövnings-tillstånd längre ner).
3. Tala om vilka bevis du vill hänvisa till. Förklara vad du vill visa med varje bevis. Skicka med skriftliga bevis som inte redan finns i målet.

   Det är inte säkert att du kan lägga fram nya bevis. Vill du göra det ska du förklara varför du inte lagt fram bevisen tidigare.

   Vill du ha nya förhör med någon som redan förhörts eller en ny syn (till exempel besök på en plats), ska du berätta det och förklara varför.

   Tala också om ifall du vill att motparten ska komma personligen vid en huvudförhand-ling.
4. Lämna namn och personnummer eller organisationsnummer.

   Lämna aktuella och fullständiga uppgifter om var domstolen kan nå dig: postadresser, e-postadresser och telefonnummer.

   Om du har ett ombud, lämna också ombud-ets kontaktuppgifter.
5. Skriv under överklagandet själv eller låt ditt ombud göra det.
6. Skicka eller lämna in överklagandet till Patent- och marknadsdomstolen. Du hittar adressen i domen.

Vad händer sedan?

Patent- och marknadsdomstolen kontrollerar att överklagandet kommit in i rätt tid. Har det kommit in för sent avvisar domstolen över-klagandet. Det innebär att domen gäller.

Anvisningar för överklagande **PMD-02 - Dom i tvistemål** • Producerat av Domstolsverket, Avd. för domstolsutveckling • 2018-11

Om överklagandet kommit in i tid, skickar domstolen överklagandet och alla handlingar i målet vidare till Patent- och marknadsöverdomstolen.

Har du tidigare fått brev genom förenklad delgivning, kan även Patent- och marknadsöverdomstolen skicka brev på detta sätt.

Prövningstillstånd i Patent- och marknadsöverdomstolen

När överklagandet kommer in till Patent- och marknadsöverdomstolen tar domstolen först ställning till om målet ska tas upp till prövning.

Patent- och marknadsöverdomstolen ger prövningstillstånd i fyra olika fall.

- Domstolen bedömer att det finns anledning att tvivla på att Patent- och marknadsdomstolen dömt rätt.
- Domstolen anser att det inte går att bedöma om Patent- och marknadsdomstolen har dömt rätt utan att ta upp målet.
- Domstolen behöver ta upp målet för att ge andra domstolar vägledning i rättstillämpningen.
- Domstolen bedömer att det finns synnerliga skäl att ta upp målet av någon annan anledning.

Om du *inte* får prövningstillstånd gäller den överklagade domen. Därför är det viktigt att i överklagandet ta med allt du vill föra fram.

Vill du veta mer?

Ta kontakt med Patent- och marknadsdomstolen om du har frågor. Adress och telefonnummer finns på första sidan i domen.

Mer information finns på www.domstol.se.

Anvisningar för överklagande **PMD-02 - Dom i tvistemål** • Producerat av Domstolsverket, Avd. för domstolsutveckling • 2018-11

SVERIGES DOMSTOLAR
www.domstol.se

Bilaga

Hur man överklagar Patent- och marknadsöverdomstolens avgörande

Den som vill överklaga Patent- och marknadsöverdomstolens avgörande ska göra det genom att skriva till Högsta domstolen. Överklagandet ska dock skickas eller lämnas till Patent- och marknadsöverdomstolen.

Senaste tid för att överklaga

Överklagandet ska ha kommit in till Patent- och marknadsöverdomstolen senast den dag som anges i slutet av Patent- och marknadsöverdomstolens avgörande.

Beslut om häktning, restriktioner enligt 24 kap. 5 a § rättegångsbalken eller reseförbud får överklagas utan tidsbegränsning.

Om överklagandet har kommit in i rätt tid, skickar Patent- och marknadsöverdomstolen överklagandet och alla handlingar i målet vidare till Högsta domstolen.

Prövningstillstånd i Högsta domstolen

Det krävs prövningstillstånd för att Högsta domstolen ska pröva ett överklagande. Högsta domstolen får meddela prövningstillstånd endast om

1. det är av vikt för ledning av rättstillämpningen att överklagandet prövas av Högsta domstolen eller om

2. det finns synnerliga skäl till sådan prövning, så som att det finns grund för resning, att domvilla förekommit eller att målets utgång i hovrätten uppenbarligen beror på grovt förbiseende eller grovt misstag.

Överklagandets innehåll

Överklagandet ska innehålla uppgifter om

1. klagandens namn, adress och telefonnummer,
2. det avgörande som överklagas (domstolens namn och avdelning samt dag för avgörandet och målnummer),
3. den ändring i avgörandet som klaganden begär,
4. de skäl som klaganden vill ange för att avgörandet ska ändras,
5. de skäl som klaganden vill ange för att prövningstillstånd ska meddelas, samt
6. de bevis som klaganden åberopar och vad som ska bevisas med varje bevis.

Förenklad delgivning

Om målet överklagas kan Högsta domstolen använda förenklad delgivning vid utskick av handlingar i målet, under förutsättning att mottagaren där eller i någon tidigare instans har fått information om sådan delgivning.

Mer information

För information om rättegången i Högsta domstolen, se www.hogstadomstolen.se

Anvisning för överklagande HR - PMÖD, avgörande, med pt • Producerat av Domstolsverket • 2017-07